18.11.2026

מכרז פומבי מס' 45/2026

<u>להפעלת "קפה קמפוס" - בית קפה בוטיק חלבי באתר ההסעדה הראשי באוניברסיטת חיפה</u>
<u>מסמך תשובות לשאלות הבהרה מס' 1</u>

להלן מענה לשאלות הבהרה שנתקבלו למכרז זה וכן שינויים שחלו במסמכי המכרז.
מובהר כי כל סעיף שלא תוקן ו/או שונה במפורש במסגרת מסמך זה יישאר ללא שינוי כבתוב במסמכי המכרז.
על המציע לצרף למסמכי ההצעה למכרז הודעה זו כשהיא חתומה ע"י המציע (חתימת בעל זכות החתימה בחברה + חותמת החברה).

הבהרות למסמכי המכרז:

מס"ד	פרק	מס' סעיף	מס' עמוד	פירוט השאלה	תשובה
1	מסמך א'	10.2		הבהרה יזומה מטעם האוניברסיטה	**תיקון אופן ביצוע הבחינה האיכותית:** למסמך זה מצורפת **<u>כנספח 1</u>** טבלת ניקוד איכות מתוקנת המחליפה ובאה במקום הטבלה המופיעה בסעיף 10.2 למכרז. **נספח ב' 8 מבוטל, אין צורך להגישו.**
2	הסכם	17		הבהרה יזומה בעניין רישיון העסק	אני מבקשים להבהיר כי האחריות לקבלת רישיון העסק לאחר הזכייה חלה אך ורק על הזוכה במכרז, וזאת בשים לב למגבלות הפיזיות של הנכס (בכלל זאת העדר מטבח מבשל, העדר מנדף וכיו"ב), ובשים לב לכך כי העסק צריך לכלול גם מכירת מוצרים "לקחת הביתה".
3	כללי			הבהרה יזומה בעניין הדמיות המקום	לצורך התרשמות מהמקום, רצ"ב הדמיות מעודכנות של בית הקפה **<u>כנספח 4</u>** למסמך הבהרות זה.
4	כללי			האם ידוע אומדן חודשי לכמויות של מוצרי מזון הנמכרים במכונות האוטומטיות?	אין בידנו נתונים בנושא זה.
5	מסמך א'	3.4.5	4	מה עלות ארנונה למ"ר לחודש?	עלות הארנונה החודשית המוערכת עבור שטח בית הקפה והמחסן היא ה- 1,436 ₪. מדובר בהערכה בלבד והאוניברסיטה אינה יכולה להתחייב בדבר גובה החיוב בפועל.
6	הסכם	4.3	32	מבוקש להוסיף להסכם סעיף הדדיות, לפיו גם לספק תעמוד הזכות להביא את ההתקשרות לסיומה ולהפסיק את מתן השירותים, וזאת בכפוף למתן הודעה מוקדמת בכתב של 60 יום מראש	הבקשה נדחית. אין שינוי בנוסח הסעיף.

				ללא גרירת פיצויים או חילוט ערבות.	
7	הסכם	6.2	32	מה יורשה להכין בדלפק ההכנה?	נבקש להבהיר כי הנכס מתוכנן לתפקד כבית קפה/מזנון, וללא מטבח מבשל. לפיכך דלפק ההכנה מיועד להרכבת כריכים, סלטים, טוסטים ובדומה, וכל דבר שאינו דורש בישול.
8	הסכם	6.4.5	33	נבקש למחוק את המילה "יפצה"	הבקשה נדחית. אין שינוי בנוסח הסעיף.
9	הסכם + נספח ג'2	7.1.1 7.2.1	33 34	בעמוד 33 ס' 7.1.1 רשום כי כל הציוד, הריהוט והאבזור שיסופק על ידי האוניברסיטה יהיה ויישאר רכושה הבלעדי ואילו בעמוד 34 ס' 7.2.1 רשום כי על המפעיל לרכוש על חשבונו את כלל הציוד, האביזרים וכד'. נבקש לדעת מי ירכוש ומה יירכש על ידי כל אחד מהצדדים?	**רצ"ב <u>כנספח 2</u> למסמך זה תוכניות הכשרה מעודכנות (נספח ג'2** למכרז) **המחליפות את התוכניות הקודמות ובאות במקומן**. כמו כן, לנוחות המציעים רצ"ב **<u>כנספח 3</u>** למסמך זה **טבלה המפרטת את הציוד שהאוניברסיטה מספקת**. כל יתר הציוד שיידרש מעבר לכך יירכש ע"י הזוכה במכרז בהתאם לאופי המתקן שיציע. מובהר כי אין באמור כדי לגרוע מן האמור בסעיף 3.4.3 לכתב ההוראות למכרז.
10	הסכם	11.2	36	האם בחול המועד פסח האוניברסיטה פעילה?	לא מתקיימים לימודים בחו"ל המועד פסח. לוח החופשות של הסטודנטים לשנה הקרובה מפורסם באתר האוניברסיטה בקישור שלהלן: https://www.haifa.ac.il/%D7%9C%D7%95%D7%97%D7%95%D7%AA-%D7%A9%D7%A0%D7%94-%D7%90%D7%A7%D7%93%D7%9E/%D7%99%D7%99%D7%9D/
11				מה אומדן הרכישה של כלל הציוד?	אין בידנו נתון זה. הזוכה ירכוש ציוד ברמה ובאיכות כפי שהוא סבור שנדרש לשם הפעלת המתקן אותו יציע ובהתאם לאופיו של בית הקפה כמפורט בחוברת המכרז.
12	הסכם	11.1 2.1	39	נבקש הקצאה של 4 מקומות חניה.	האוניברסיטה אינה יכולה להתחייב להקצאה כמבוקש ולכן נוסח הסעיף נותר בעינו. ככל שבמהלך תקופת ההפעלה יעלה צורך כזה הנושא ייבדק על ידי האוניברסיטה.
13	הסכם	19.1	43	נבקש לתקן את הסעיף לנוסח להלן: "המפעיל מתחייב להפעיל ולנהל את בית הקפה תוך נקיטת כל האמצעים הדרושים והמתאימים בנסיבות	הבקשה מתקבלת באופן חלקי. בסעיף 19.1 להסכם המצורף כמסמך ג' במקום "בכל עת כל" יירשם "של כל נזק".

				העניין לתפעול זהיר וסביר ולמניעה של נזק ו/או פגיעה בו ו/או לרכוש ו/או לאדם כתוצאה מהשימוש בו."	
14	הסכם	19.2	43	נבקש לתקן את הסעיף לנוסח להלן: "המפעיל אחראי אחריות מלאה ובלעדית לכל נזק ו/או פגיעה ו/או הפסד ו/או אובדן, אשר ייגרמו לאדם ו/או לרכוש באופן ישיר, לרבות אך מבלי לגרוע מכלליות האמור, אלה אשר ייגרמו לאוניברסיטה, לאנשי הסגל שלה, לעובדיה, לסטודנטים הלומדים בה, למתארחים בה, ולעובדי המפעיל ו/או מי מטעמו, בקשר עם הפעלת בית הקפה וכל הנובע מכך. אחריות זו תהא גם למעשי ו/או מחדלי עובדי המפעיל ו/או מי מטעמו, למעט נזק ו/או פגיעה ו/או הפסד ו/או אובדן שייגרמו בשל מחדל ו/או בזדון על ידי האוניברסיטה ו/או מי מטעמה."	הבקשה נדחית. אין שינוי במסמכי המכרז.
15	הסכם	19.3	43	נבקש לתקן את הסעיף לנוסח להלן: "מבלי לגרוע מן האמור לעיל, מוסכם כי האוניברסיטה לא תהא אחראית לנזק שייגרם כתוצאה מפריצה ו/או גניבה מהעסק, והמפעיל לבדו יהיה אחראי וידאג לכל אמצעי הבטיחות והביטחון הדרושים והראויים בנסיבות העניין, בהתחשב בשימוש אותו עושה המפעיל בנכס."	הבקשה נדחית. אין שינוי במסמכי המכרז.
16	הסכם	19.4	43	נבקש לתקן את הסעיף לנוסח להלן:	הבקשה נדחית. אין שינוי במסמכי המכרז.

				המפעיל מתחייב בזה לשפות את האוניברסיטה בגין נזק, תשלום והוצאה (כולל הוצאות משפטיות) אשר ייגרמו לה ו/או יידרשו ו/או ייתבעו ממנה ע"י כל אדם ו/או גוף בשל כל מעשה ו/או מחדל ו/או פגיעה ו/או אובדן ו/או הפסד בקשר עם הפעלת בית הקפה ו/או השימוש במתקניו ו/או בציוד כאמור, שנגרמו באופן ישיר ממעשיו ו/או מחדליו של המפעיל או מי מטעמו, וזאת בהתאם לפסק דין חלוט שביצועו לא עובב."	
17	כללי			האם בית הקפה פועל כיום או שמדובר במקום חדש?	השטח כיום ריק ומצוי בשיפוצים. למציעים שלא הגיעו לסיור – לתשומת לבכם כי ההשתתפות בסיור הנה תנאי להגשת ההצעות. פרסום בנוגע לקיום סיור נוסף - מופיע באתר המכרזים של האוניברסיטה.
18	כללי			מה מספר הלקוחות והעסקאות ביום ומה ממוצע הקנייה?	אין בידנו נתונים אלו.
19	כללי			מהי תנועת הלקוחות באזור במהלך שנת הלימודים ובחופשות?	אין בידנו נתונים אלו.
20	כללי			איזה ציוד ותשתיות קיימים במקום ומה נדרש מהמפעיל החדש להשקיע?	ראו התייחסותנו לשאלה מס' 9 לעיל.
21	כללי			האם ניתן לקבל תוכנית של המקום, תמונות ונתונים על בתי קפה מתחרים בסביבה?	תשריט הנכס מצורף למסמכי המכרז, כמו גם הדמיות ותוכניות הכשרה. אין בידינו נתונים לגבי עסקים אחרים.

הרינו לאשר האמור בהודעה זו לעיל.

שם המציע: _____

חתימה: _____

נספח 1

טבלת ניקוד איכות מתוקנת

טבלה זו מחליפה ובאה במקום הטבלה המופיעה בסעיף 10.2 למכרז.

	הקריטריון	המסמך בהצעה	ניקוד מקסימאלי
.1	התרשמות **מהכריכים, המאפים ויתר מוצרי המזון והשתייה לצריכה במקום בבית הקפה המוצע** בכלל זאת התרשמות מ: (1) מגוון; (2) איכות; (3) מוצרים או מנות אקסקלוסיביים/טרנדיים, הכל להנחת דעתה של האוניברסיטה. תשומת לב המציעים מופנית לכך שקיימת **<u>חובה</u>** לכלול בתפריט מנות ללא גלוטן, וכן, מנות צמחוניות וטבעוניות.	**נספח ב'4**	**30%**
.2	התרשמות **מאופן האריזה וההגשה** של מוצרי המזון **לצריכה במקום בבית הקפה המוצע** . המציע יצרף תמונות של מנות ומוצרים ארוזים ושל אופן הגשתם במתקנים קיימים ו/או הדמיות של אופן האריזה וההגשה בבית הקפה מושא המכרז, כבל ויזכה בו.	**נספח ב'5**	**20%**
.3	התרשמות ממגוון ואיכות **מוצרי המזון "לקחת הביתה"** שיימכרו **בבית הקפה המוצע** כגון: עוגות/יות ארוזות, ממרחים, פסטות יבשות, גרנולות ארוזות, שוקולדים ארוזים וכדומה. המציע יצרף תמונות של מנות ומוצרים ארוזים ושל אופן הגשתם במתקנים קיימים ו/או הדמיות של אופן האריזה וההגשה בבית הקפה מושא המכרז, כבל ויזכה בו.	**נספח ב'6**	**12.5%**
.4	התרשמות ממגוון ואיכות **מוצרים אחרים שאינם מזון או משקאות** שיימכרו **בבית הקפה המוצע** כגון: כלים, פרחים, עציצים וכדומה. המציע יצרף תמונות של מנות ומוצרים ארוזים ושל אופן הגשתם במתקנים קיימים ו/או הדמיות של אופן האריזה וההגשה בבית הקפה מושא המכרז, כבל ויזכה בו.	**נספח ב'7**	**12.5%**
		סה"כ	**75%**

נספח 2

תוכניות הכשרה מעודכנות (נספח ג'2 להסכם)

התוכניות המצורפות מחליפות את אלה שפורסמו במקור ובאות במקומן

חוברת תוכניות עבודה להתרשמות

מהדורה מתאריך 15.11.2026

מקרא גליונות

A-00 תוכנית הריסה
A-01 תוכנית מערך
A-02 תוכנית בניה
A-03 תוכנית חשמל
A-04 תוכנית אנסטלציה
A-05 תוכנית תקרה\מיזוג
A-06 תוכנית תאורה
A-07 תוכנית ריצוף
A-08 הדמיות

DEHAB AT WORK

קמפוס קפה 600

אדריכלות ועיצוב

קפה ומעדניה - אוניברסיטת חיפה

איציק כהן פיי קונטופולו

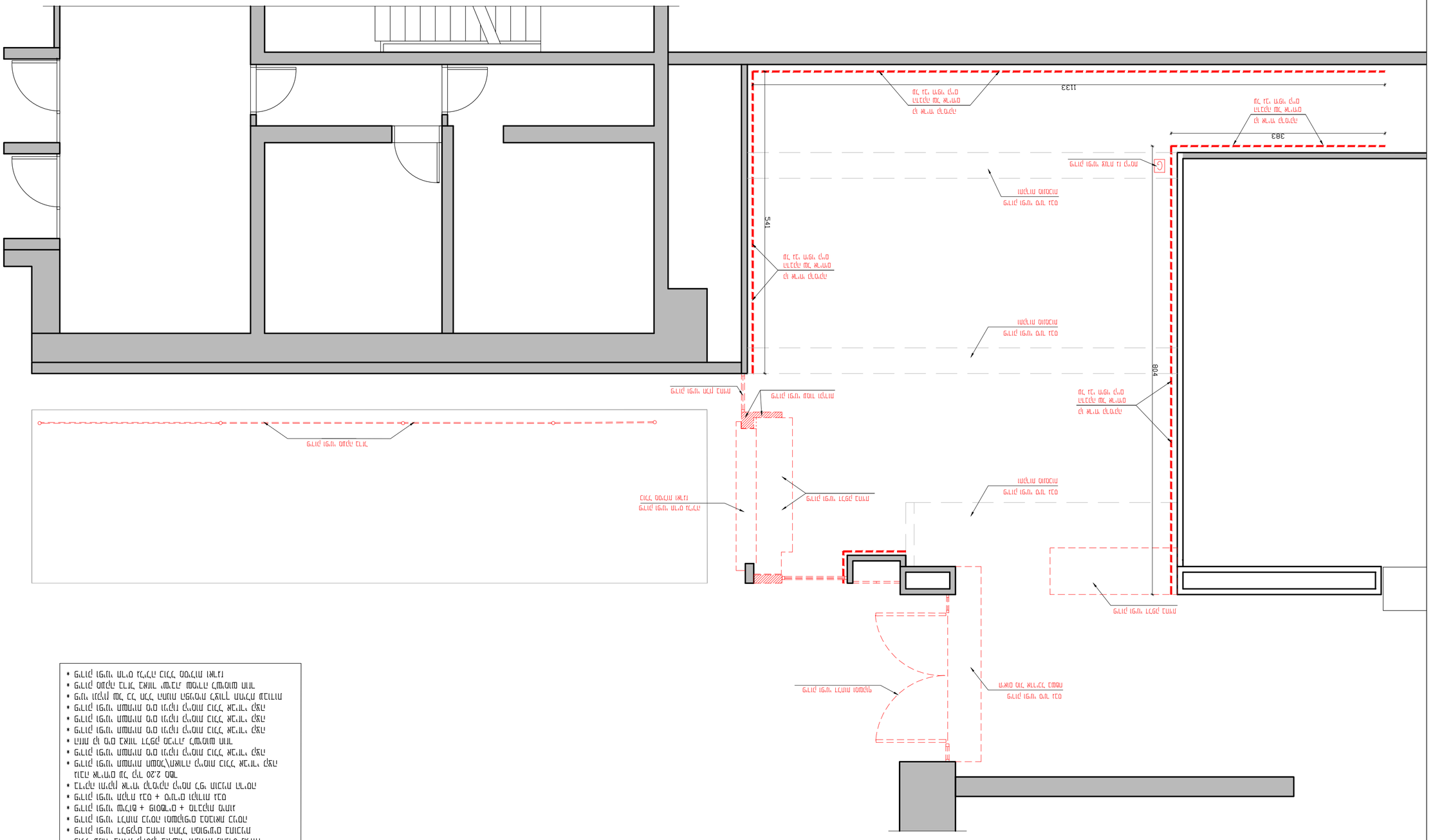
1133
383
541
804
מדרגות בטון יצוק באתר
מעקה אלומיניום
מדרגות בטון יצוק באתר
מעקה אלומיניום
מדרגות בטון יצוק באתר
מעקה אלומיניום

ריהוט לקניה

קוד	פריט\דגם	כמות
F-01	שולחן ישיבה עגול קוטר 70 ס"מ	06 יח'
F-02	כסא ישיבה 45 ס"מ	24 יח'
F-03	כסא ישיבה 60 ס"מ	15 יח'
F-04	שידת מגירות משוחזרת	01 יח'

הערת חשובה למכרז זכיינים:

באחריות האוניברסיטה ביצוע עבודות הריסה, בניה, תשתיות, וצמודי מבנה כולל מערכת מ. אויר, ניקוז חשמל, אספקת מים, כלים סניטריים וגופי תאורה בנוסף לאלמנטים של נגרות ומסגרות אשר מופיעים בחוברת ריהום בנוי.
כל ריהום הישיבה (כסאות, שולחנות, דלפקים) אשר ממוקמים ברחבה הקידמית בהתאם למופיע בתוכנית העמדה

ציוד נירוסטה, מקררים, ציוד מפבח לסוגיו כולל קופה רושמת ומסכי הזמנות יהיו באחריות בלעדית של הזכיין המתפעל
על הזכיין להתאים ציוד עבודה בהתאם למידות החלל והמחיצות הבנויות
באחריות זכיין להעביר ולאשר ציוד נבחר מול אדריכל הפרויקט

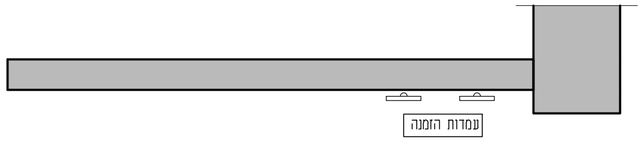

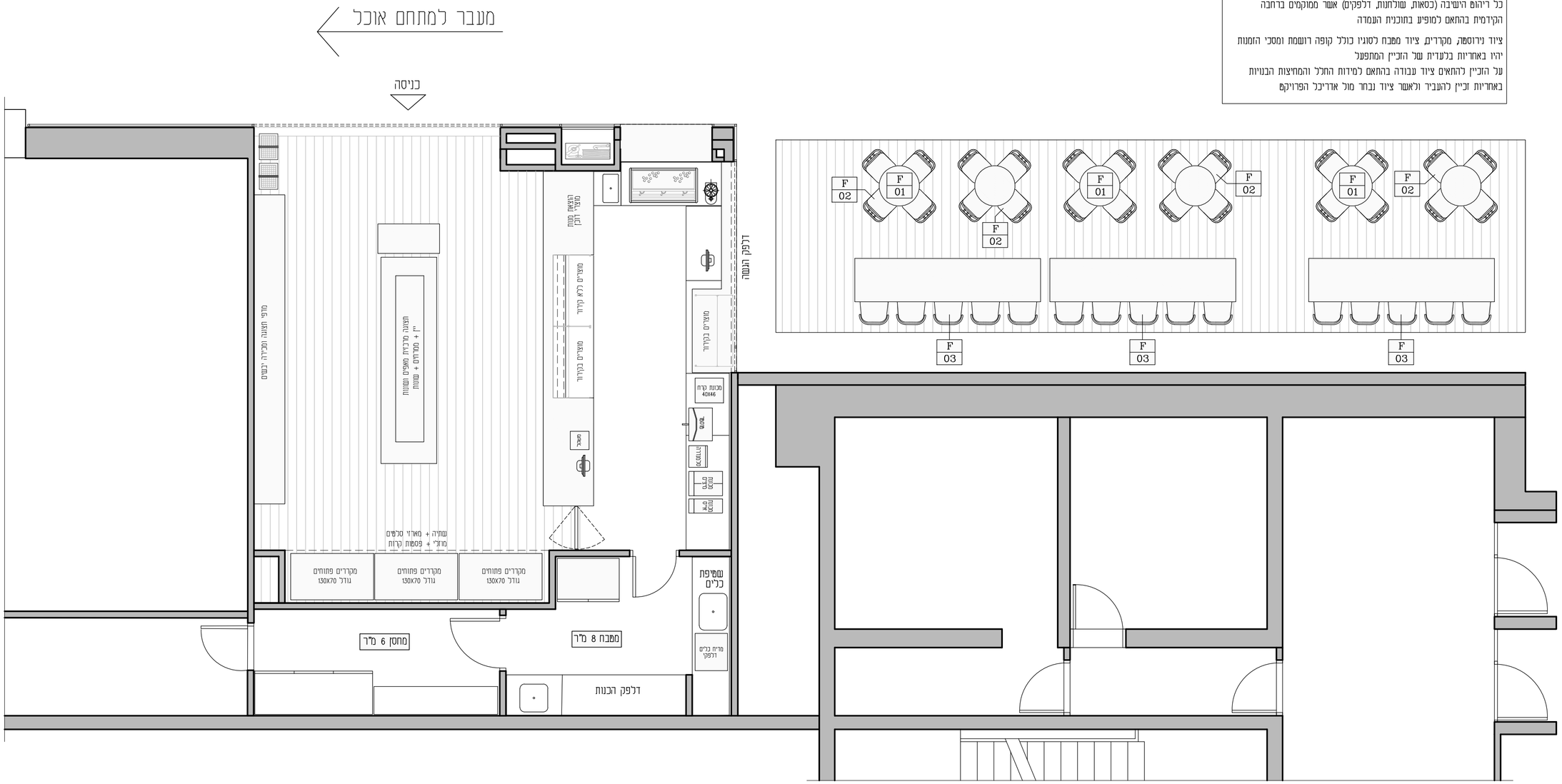
מעבר למתחם אוכל
כניסה
דלפק הגשה
מקררים פתוחים גודל 130X70
מקררים פתוחים גודל 130X70
מקררים פתוחים גודל 130X70
עמדת קפה + מאפים מתוקים
עמדת סושי + מאפים מלוחים
עמדת קפה + מאפים מתוקים
עמדת קפה + מאפים מלוח

הערה:
על הקבלן לתאם בין התכניות ולבדוק את כל המידות. במידה של אי התאמה או סתירה כל שהיא עליו להודיע זאת למפקח ולמשרד המתכנן. אין לקבוע גדלים ע"י מדידה בשרטוט.

	לקוח/בעלים	מינהלת המתחם	מנהל פרוייקט	קבלן מבצע	יועץ אינסטלציה	יועץ חשמל	יועץ מיזוג	יועץ בטיחות	מחלקת שימור
שינויים									

לביצוע ☐ למכרז ▨ לעיון ☐

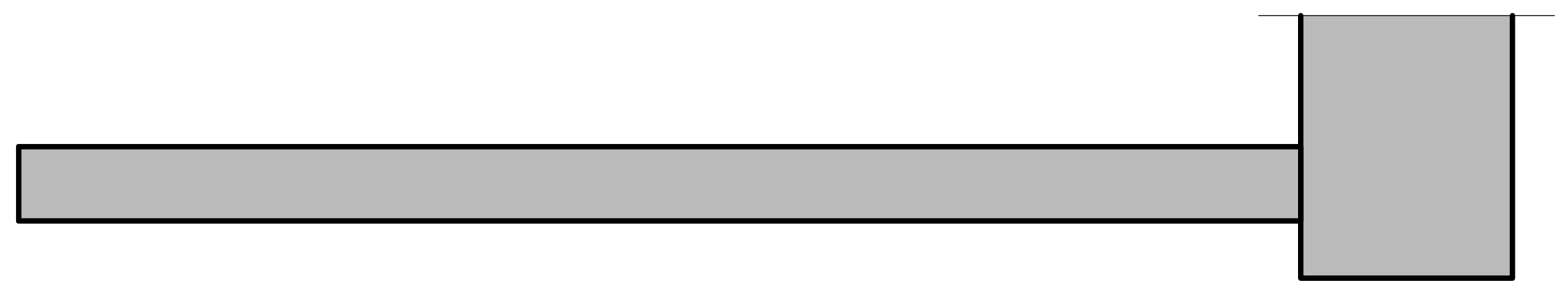

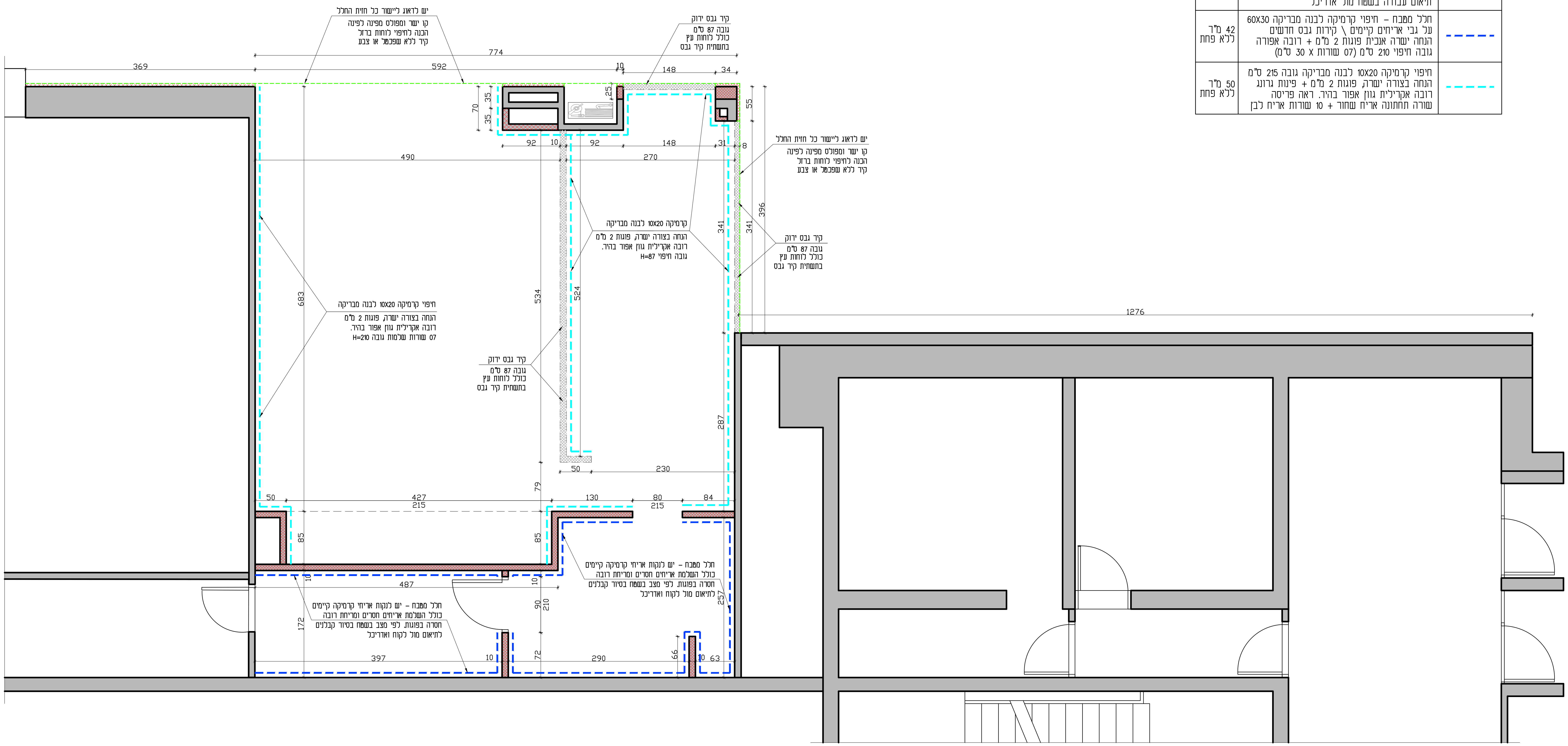

מקרא קירות:

קירות חיצוניים היקפיים קיים	▭
מחיצות פנים בנית קירות בגבס ירוק	▭
קירות בגבס ירוק גובה 87 ס"מ	▭

מקרא חיפויים:

קומפלט	חזית חנות יש ליישר לקבלת משטח ישר ומפולס יש להשלים עיבוי גבס בהתאם לחסר תיאום עבודה בשטח מול אדריכל	- - - - - (ירוק)
42 מ"ר ללא פחת	חלל מטבח – חיפוי קרמיקה לבנה מבריקה 60X30 על גבי אריחים קיימים \ קירות גבס חדשים הנחה ישרה אנכית פוגות 2 מ"מ + רובה אפורה גובה חיפוי 210 ס"מ (07 שורות X 30 ס"מ)	- - - - - (כחול)
50 מ"ר ללא פחת	חיפוי קרמיקה 10X20 לבנה מבריקה גובה 215 ס"מ הנחה בצורה ישרה, פוגות 2 מ"מ + פינות גרונג רובה אקרילית גוון אפור בהיר. ראה פריסה שורה תחתונה אריח שחור + 10 שורות אריח לבן	- - - - - (תכלת)

DEHAB AT WORK

אדריכלות ועיצוב
איציק כהן - פיי קונטופולו

שביל המרץ 5 תל אביב-יפו
טל: 03-5175651 נייד: 052-2670844
e-mail:info@dehab.com

שם הפרוייקט
קמפוס קפה 600
קפה ומעדניה

מיקום הפרוייקט
אוניברסיטת חיפה
מתחם הסעדה

נושא הגליון	מס' גליון
תוכנית בניה	**A-02**

תאריך	קנה מידה
15.11.2026	**1:50**

DEHAB AT WORK

התקנת מערכת חשמל - בנין מגורים

מגורים בע"מ

טל: 052-2670844 פקס: 03-5175651
e-mail:info@dehab.com

600 דגם מגורים
דגמים בבנין מגורים

מגורים בע"מ
התקנת חשמל

מס. שלב	A-03
תאור שלב	תוכנית חשמל
קנה מידה	1:50
תאריך	15.11.2025

שינוי	
שינוי שעור	
שינוי מיקום	
תוספת נקודות	
מחיקת נקודות	
שינוי פרטים	
הערות ושינויים	
הקצאת שלבים	

הדגים מייצגים בלבד ואינם מהווים הצעת מחיר. ייתכנו שינויים בין הדגים לבין המבנה בפועל. אין לראות בתכנון זה משום הוראה לביצוע עד לקבלת אישור סופי מהמתכנן. המידות והכמויות אינן מחייבות ואינן מהוות חלק מחוזה. אין להשתמש בתכנון זה לצורך הגשה לרשויות ללא חתימת המתכנן.

חתימה

	מפסק בודד, הפעלה מלוח החשמל	01 יח'
	מפסק כפול, הפעלה מלוח החשמל	02 יח'
	מפסק תלת, הפעלה מלוח החשמל	03 יח'
	מפסק מעבר, הפעלה מלוח החשמל	04 יח'
	מפסק צלב, הפעלה מלוח החשמל	05 יח'
2x	מפסק משולב שקע בודד, הפעלה מלוח	80 יח'
	שקע בודד, הפעלה מלוח	00 יח'
2x	שקע כפול, הפעלה מלוח	02 יח'
	שקע בודד, הפעלה מלוח	05 יח'

מקרא מוסכמות:

	* כל המידות הן במ"מ אלא אם צוין אחרת * גובה התקנת מפסקים ושקעים מהרצפה * גובה התקנת מוסכמת, המיקומים מסומנים * הנחיות מיוחדות, המיקומים מסומנים * גובה התקנת מפסק/שקע לבעלי מוגבלות יהיה בגובה 110 ס"מ מרצפת הבניין, ולא פחות מ-90 ס"מ מרצפת הדירה

הערות מיוחדות:

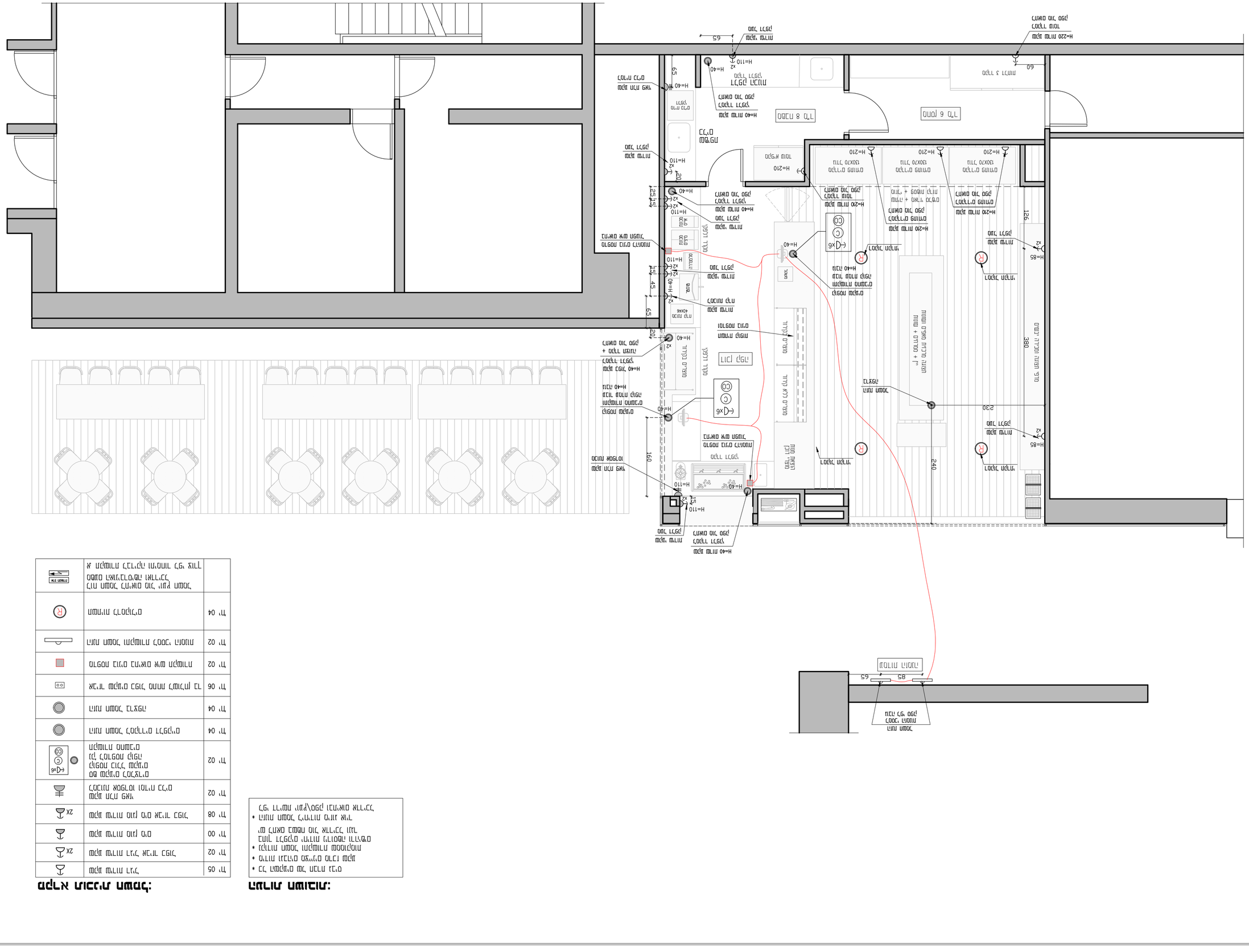
חדר 6
חדר 8
חדר 3
מטבח
מקלחת
מקלחת
מקלחת

מקרא תוכנית אינסטלציה:

C/H	נקודת מים קרים+חמים לכיורים	03 יח'
2"	נקודת ניקוז כללית 2" לכיורים	03 יח'
	נקודת ניקוז רצפתית	03 יח'
	מים רכים למכונת אספרסו + מכונת קרח כולל אספקת ניקוז מתאים	02 יח'

הערה:

יש לספק דוד מים חמים 120 ליטר
כולל חיבור למערכת מים מרכזית וברזים
בהתאם לתוכנית אינסטלציה.

הערת בטיחות חשובה:

יש לבדוק הנחיות בנוגע למערכת ספרינקלרים
עמדת כיבוי אש וגלגלון מול יועץ בטיחות ורישוי
באחריות לקוח \ מנהל פרוייקט \ קבלן
מיקומים מערכות תעשה בשטח בתיאום אדריכל

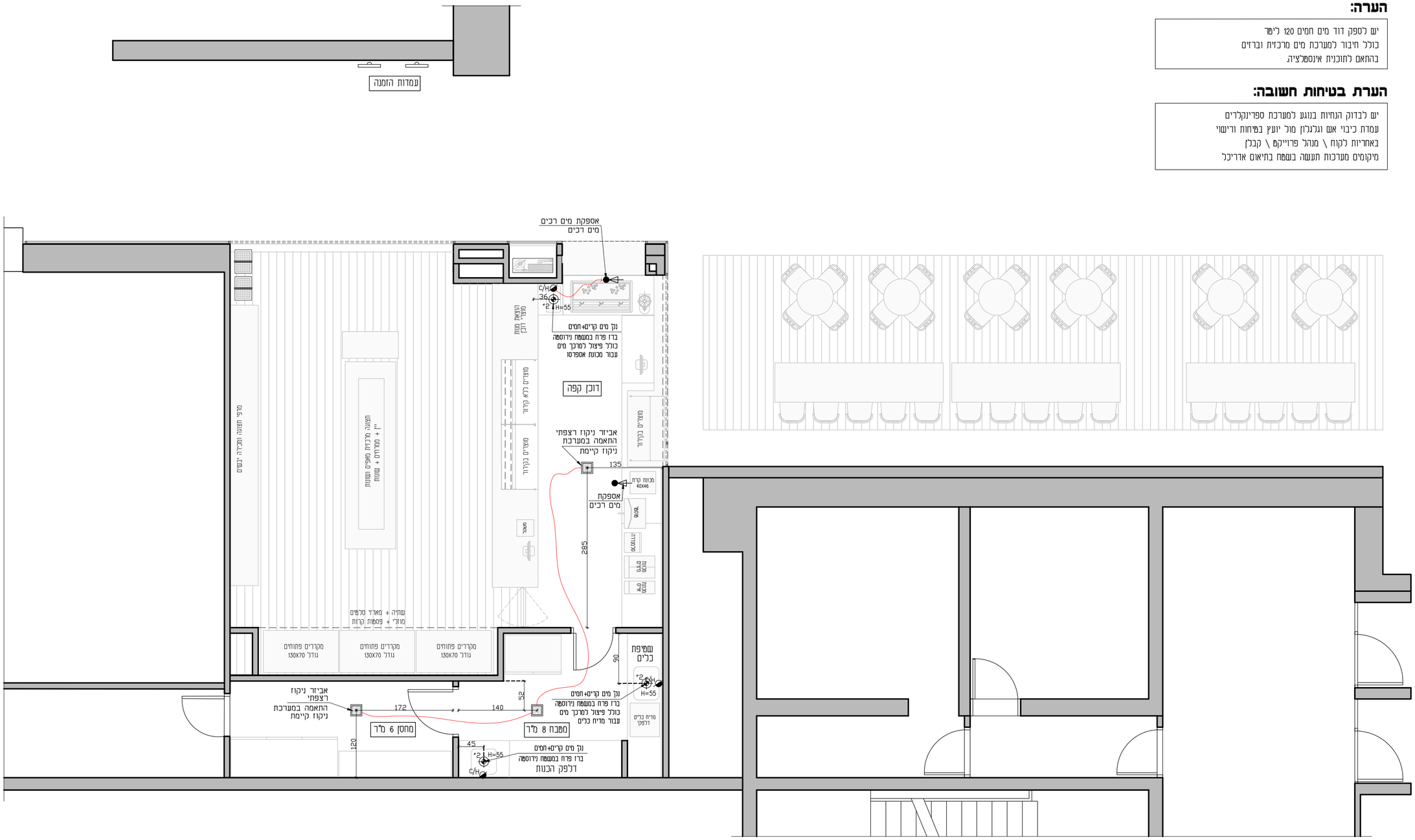

הערה:
על הקבלן לתאם בין
התכניות ולבדוק את כל
המידות. במידה של אי
התאמה או סטיה כל שהיא
עליו להודיע זאת למפקח
ולמשרד המתכנן. אין לקבוע
גדלים ע"י מדידה בשרטוט

שינוים								

לביצוע	למכרז	לעיון

DEHAB AT WORK

אדריכלות ועיצוב
איציק כהן - פיי קונטופולו

עביל המרץ 5 תל אביב-יפו
נייד: 052-2670844 טל: 03-5175651
e-mail:info@dehab.com

שם הפרוייקט
קמפוס קפה 600
קפה ומעדניה

מיקום הפרוייקט
אוניברסיטת חיפה
מתחם הסעדה

נושא הגליון: **תוכנית אינסטלציה**	מס' גליון: **A-04**
תאריך: **15.11.2026**	קנה מידה: **1:50**

מקרא תוכנית תקרה:

	תאור	כמויות
	תקרה מגשי פח בגוון לבן כולל תשתית לפי תקן גובה בתיאום אדריכל בשפת רוחב מגשים 30 ס"מ	16 מ"ר
R	רמקול תקרתי שקוע בפלטות גבס \ פנל תקרה אקוסטי גוון לבן, דגם ומפרט ע"י לקוח ובאישור אדריכל	04 יחידות

הערת מערכת מיזוג אויר:

יחידת מיזוג אויר חדשה לפי תכנון
יונץ מיזוג\ספק מזגנים

הערת מערכת סאונד:

מיקום רמקולים פנים על פי תוכנית תקרה
מיקום מגבר בארון תקשורת
הכנת תשתית ללא חיווט ואביזרי קצה

הערת ספרינקלרים וגלאים

מערכת ספרינקלרים, גלאים וכל אביזרי כ.אש
בהתאם להנחיות ודרישות יועץ בפיחות
תיאום מיקומים ואביזרי קצה לפי אדריכל
באחריות לקוח מול יועצים חיצוניים

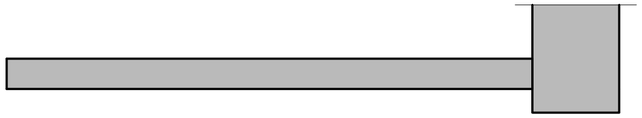

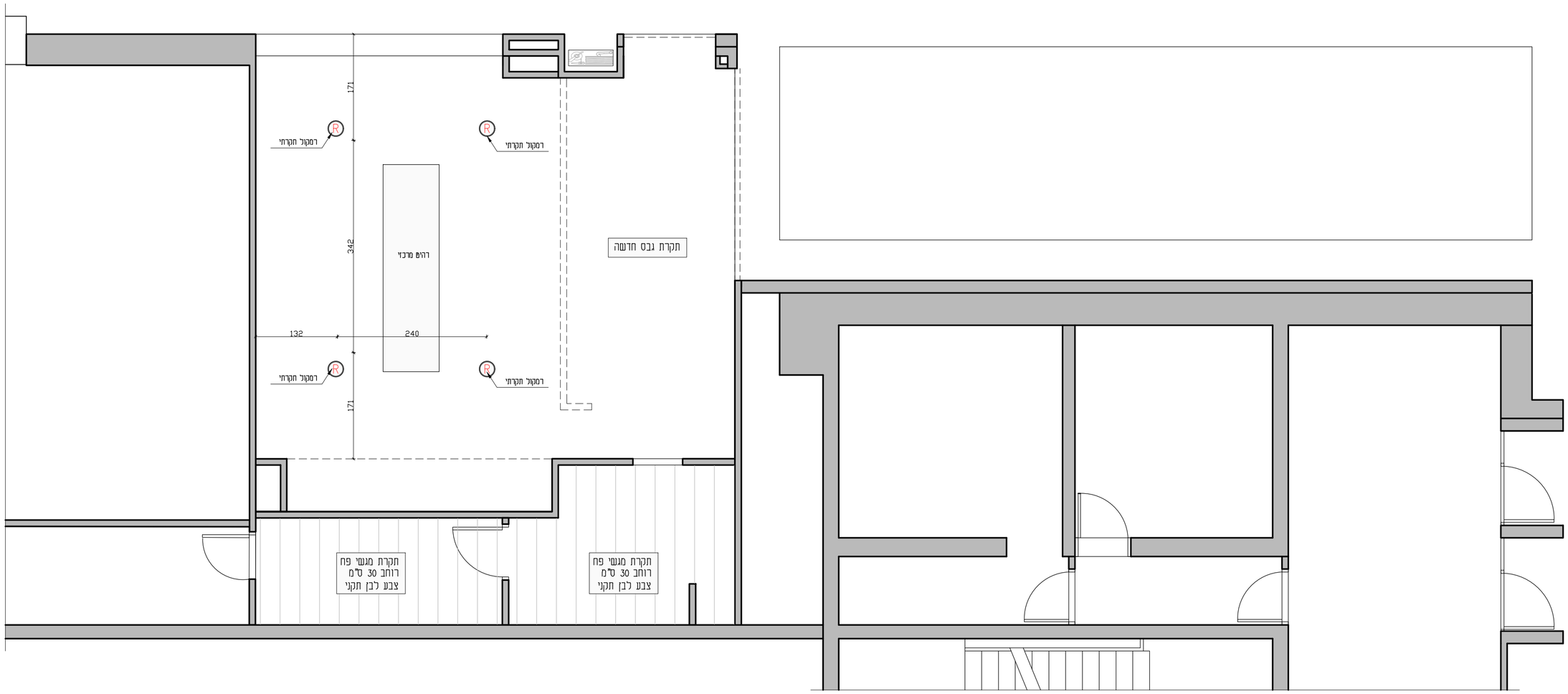

הערה:
על הקבלן לתאם בין התכניות ולבדוק את כל המידות במידה ועל אי התאמה או ספיה כל שהיא עליו להודיע זאת למפקח ולמעצרד המתכנן. אין לקבוע גדלים ע"י מדידה בשרטוט

שנוים	לביצוע	למכרז	לעיון

DEHAB AT WORK

אדריכלות ועיצוב
איציק כהן - פיי קונטופולו

נביע המרין 5 תל אביב–יפו
נייד: 052-2670844 טל: 03-5175651
e-mail:info@dehab.com

שם הפרוייקט
קמפוס קפה 600
קפה ומעדניה

מיקום הפרוייקט
אוניברסיטת חיפה
מתחם הסעדה

נושא הגליון	מס' גליון
תוכנית תקרה	**A-05**

תאריך	קנה מידה
15.11.2026	**1:50**

מקרא תוכנית תאורה ותקרה:

	סימון	תאור	כמויות
A		הזנה לפס צבירה חד פאזי 4 יחידות פס באורך 450 ס"מ פס תקני בצבע שחור מט מחובר בתחתית קורת עץ	ספוטים 28 יח'
B		גוף תאורה לד צמוד תקרת מגשים במטבח	05 יח'
C		הזנת לגוף תאורה דקורטיבי תלוי מתקרה	01 יח'
D		הזנת חשמל לתאורה על גבי קיר	01 יח'
E		הזנת חשמל לשלט על גבי קיר	01 יח'
G	EXIT	שלט יציאה על גבי תקרה	02 יח'
		ריכוז מפסקי תאורה לתיאום מול אדריכל	

הערות חשובות:

* מצלמות & מערכת אזעקה וגלאים יקבעו בשטח ע"י יועץ אזעקות ולקוח מיקום בתיאום אדריכל
* כמות ומיקום יחידות גלאיים עשן אש יקבע על פי תקן כיבוי אש וספק השרות יש לתאם מול אדריכל בשטח

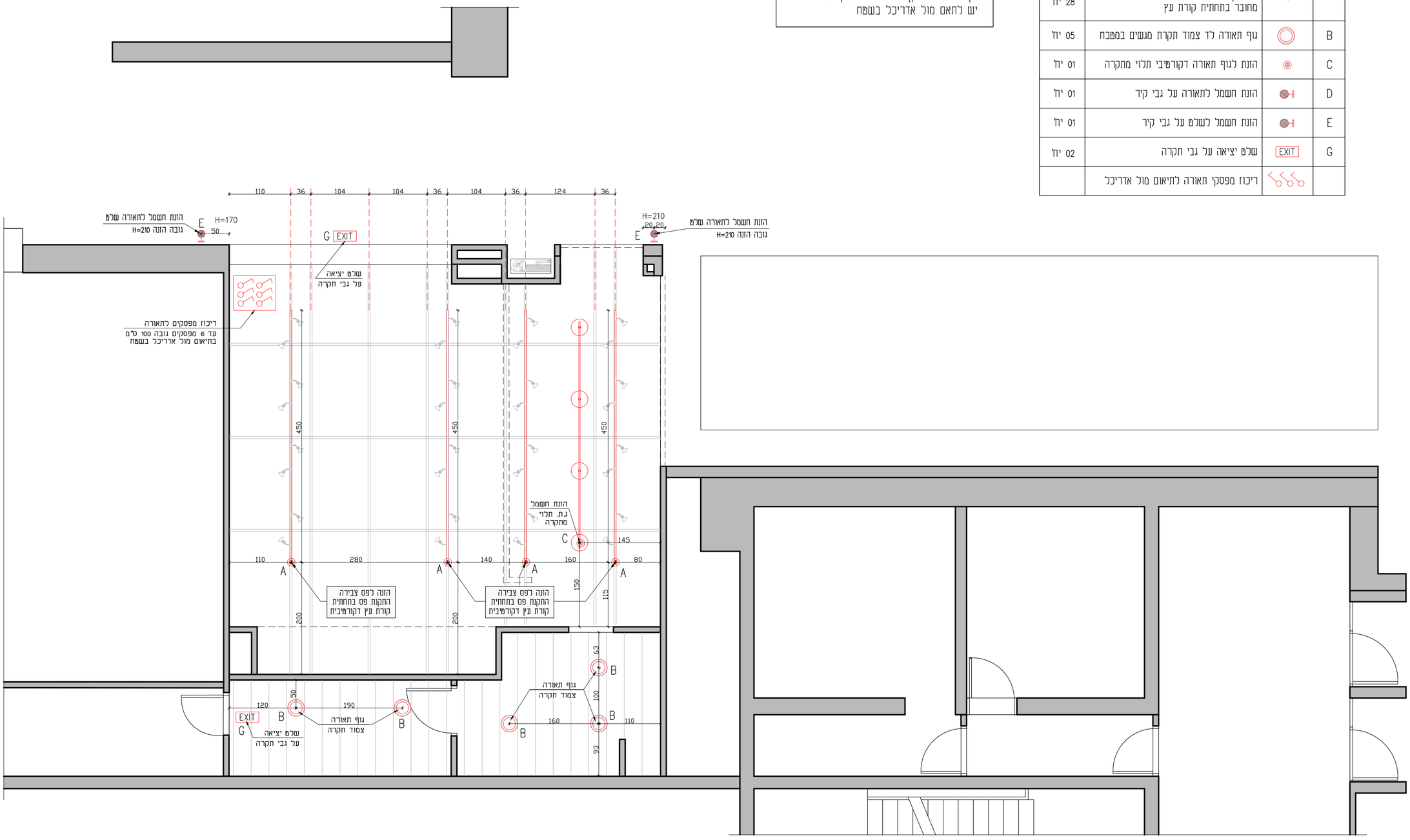

הערה:
על הקבלן לתאם בין התכניות ולבדוק את כל המידות. במידה של אי התאמה או סטיה כל שהיא עליו להודיע זאת למפקח ולמשרד המתכנן. אין לקבוע גדלים ע"י מדידה בשרטוט

שינוים									

לביצוע | למכרז | לעיון

DEHAB AT WORK

אדריכלות ועיצוב
איציק כהן - פיי קונטופולו

שביל המרץ 5 תל אביב-יפו
נייד: 052-2670844 טל: 03-5175651
e-mail:info@dehab.com

שם הפרוייקט
קמפוס קפה 600
קפה ומעדניה

מיקום הפרוייקט
אוניברסיטת חיפה
מתחם הסעדה

נושא הגליון	מס' גליון
תוכנית תאורה	**A-06**
תאריך	קנה מידה
15.11.2026	**1:50**

מקרא תוכנית ריצוף:

תאור		כמויות
	פרקט רב שכבתי במראה אלון מעושן יישום בהדבקה דגם וגוון לבחירת האדריכל כולל השוואת גבהים ע"י מדה צמנטית הכנה לפרקט בכל החלל הפנימי	פרקט 38 מ"ר ללא פחת מדה 50 מ"ר
	דק קיים מסוג איפאה ניקוי וליטוש גוון קיים מראה טבעי + לכה מט	37 מ"ר
	אנטי סלייף תקני גודל 30X30 + רובה גוון אפור כהה לפי אדריכל	33 מ"ר ללא פחת
	סף הפרדה אלומניום טבעי לבחירת האדריכל	06 מ"א

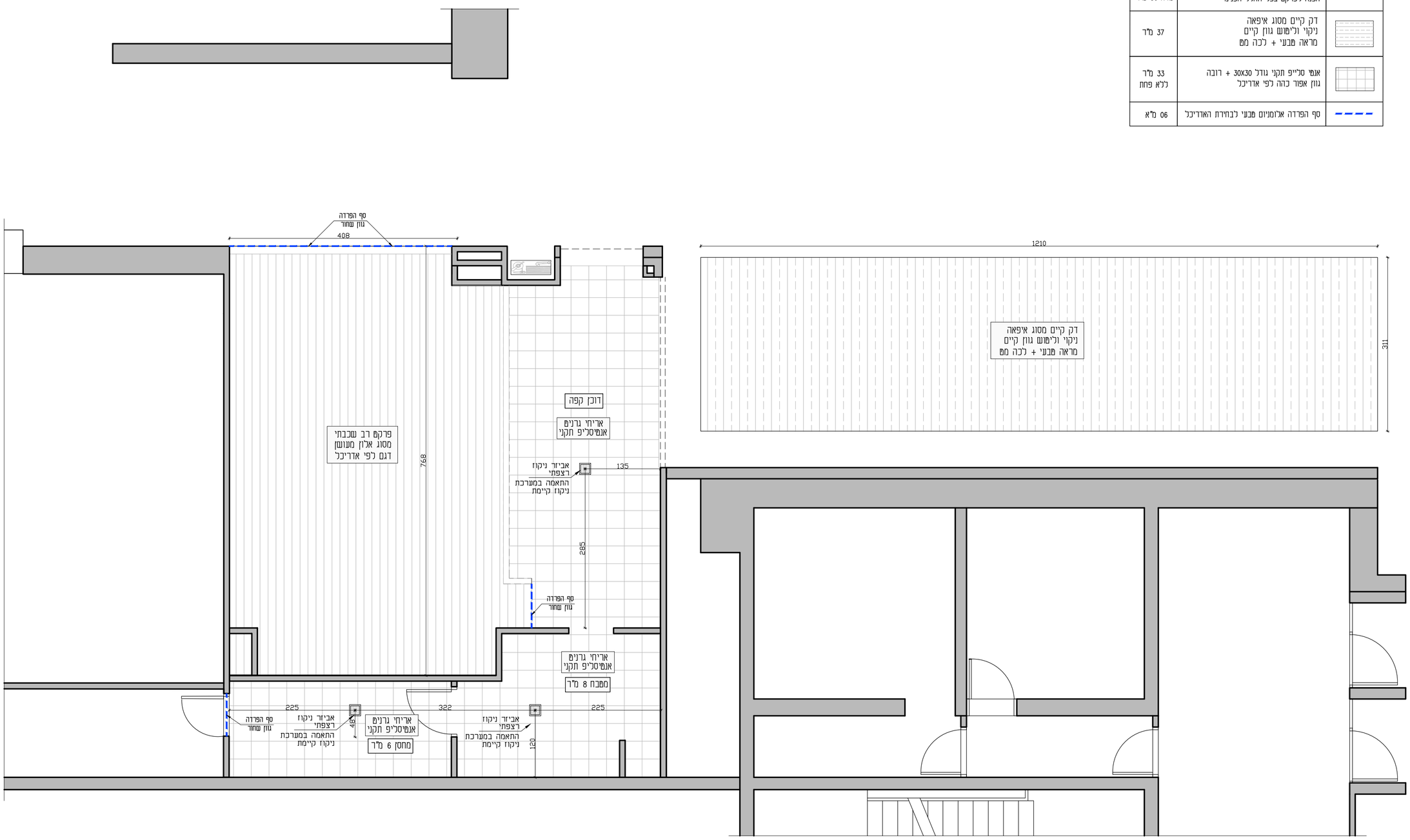

הערה:
על הקבלן לתאם בין התכניות ולבדוק את כל המידות. במידה של אי התאמה או סטיה כל שהיא עליו להודיע זאת למפקח ולמשרד המתכנן. אין לקבוע גדלים ע"י מדידה בשרטוט

שינוים									

לביצוע | למכרז | לעיון

DEHAB AT WORK

אדריכלות ועיצוב
איציק כהן - פיי קונטופולו

שביל המרץ 5 תל אביב-יפו
נייד: 052-2670844 טל: 03-5175651
e-mail:info@dehab.com

שם הפרוייקט
קמפוס קפה 600
קפה ומעדניה

מיקום הפרוייקט
אוניברסיטת חיפה
מתחם הסעדה

נושא הגליון	מס' גליון
תוכנית ריצוף	**A-07**
תאריך	קנה מידה
15.11.2026	**1:50**

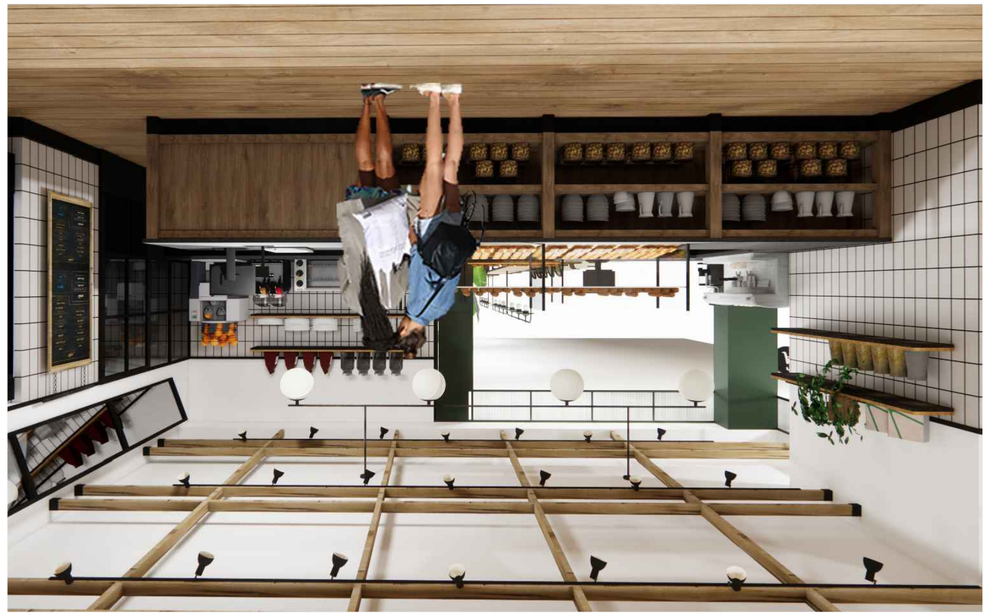

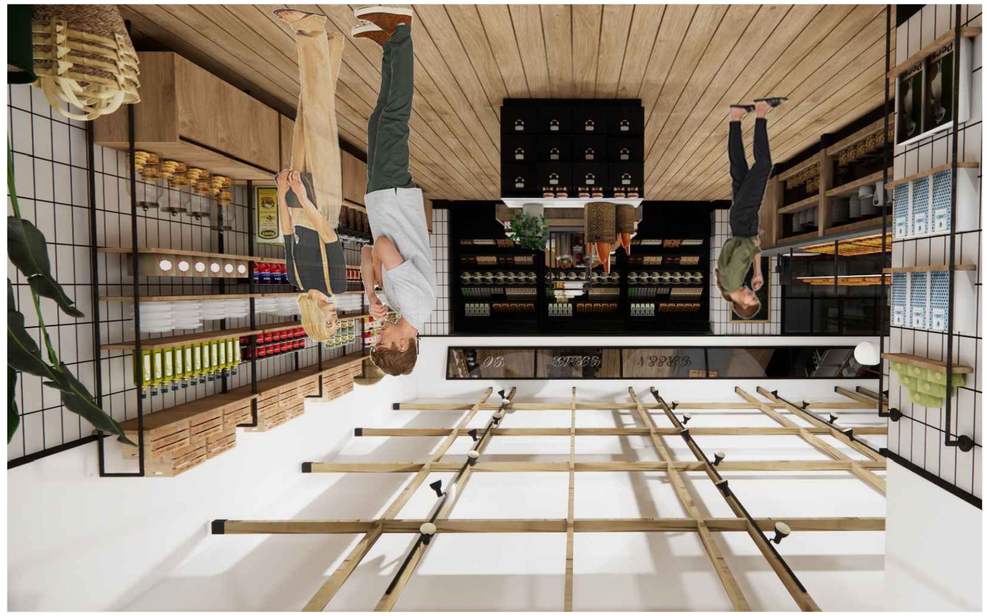

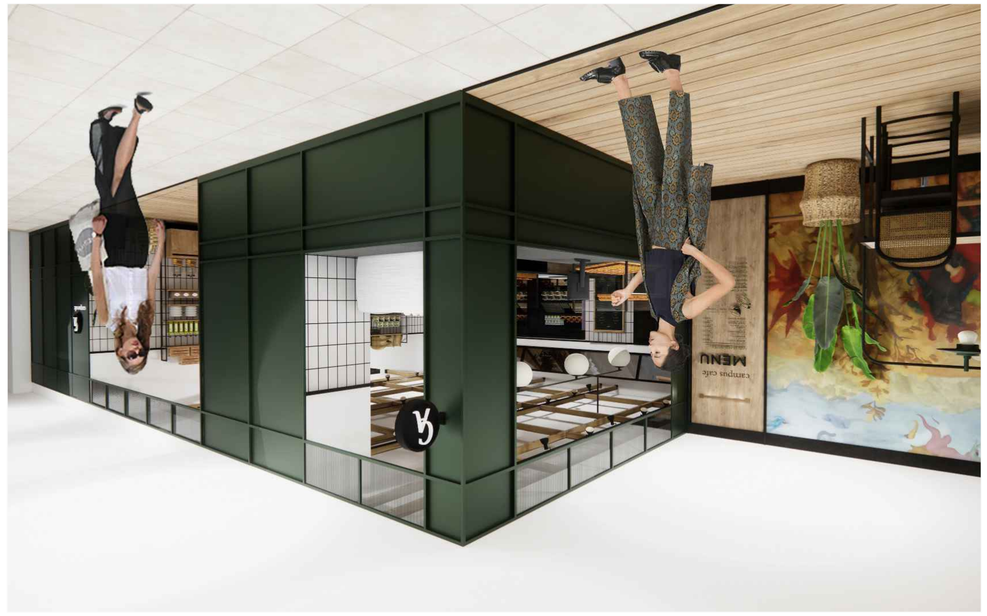



مقیاس نقشه	1:50
تاریخ	15.11.2025
شماره نقشه	A-08
عنوان نقشه	ویرایش نهایی رندرهای داخلی
نام و نام خانوادگی طراح	علیرضا محمدی
نام و نام خانوادگی مجری	مهندس حمید رضا کریمی
نشانی و تلفن تماس مجری	۶۰۵ خیابان شهید رجایی - کوچه شماره ۹ پلاک ۲۶۵۰ تلفن: ۰۳۱-۳۷۵۶۵۱۲۵ همراه: ۰۹۱۳-۱۲۰-۶۱۷۲ e-mail:info@dehab.com
نام و نام خانوادگی مدیر پروژه	مهندس حمید رضا کریمی
نام شرکت مجری	شرکت معماری ویرایش نهایی

DEHAB AI WORK

☐ ویرایش	☒ ویرایش	☐ ارائه

شماره	تاریخ	شرح ویرایش

חוברת ריהוט בנוי

מהדורה - 15.11.2026

קמפוס קפה 600

אוניברסיטת חיפה

אדריכלות ועיצוב

איציק כהן פיי קונטופולו

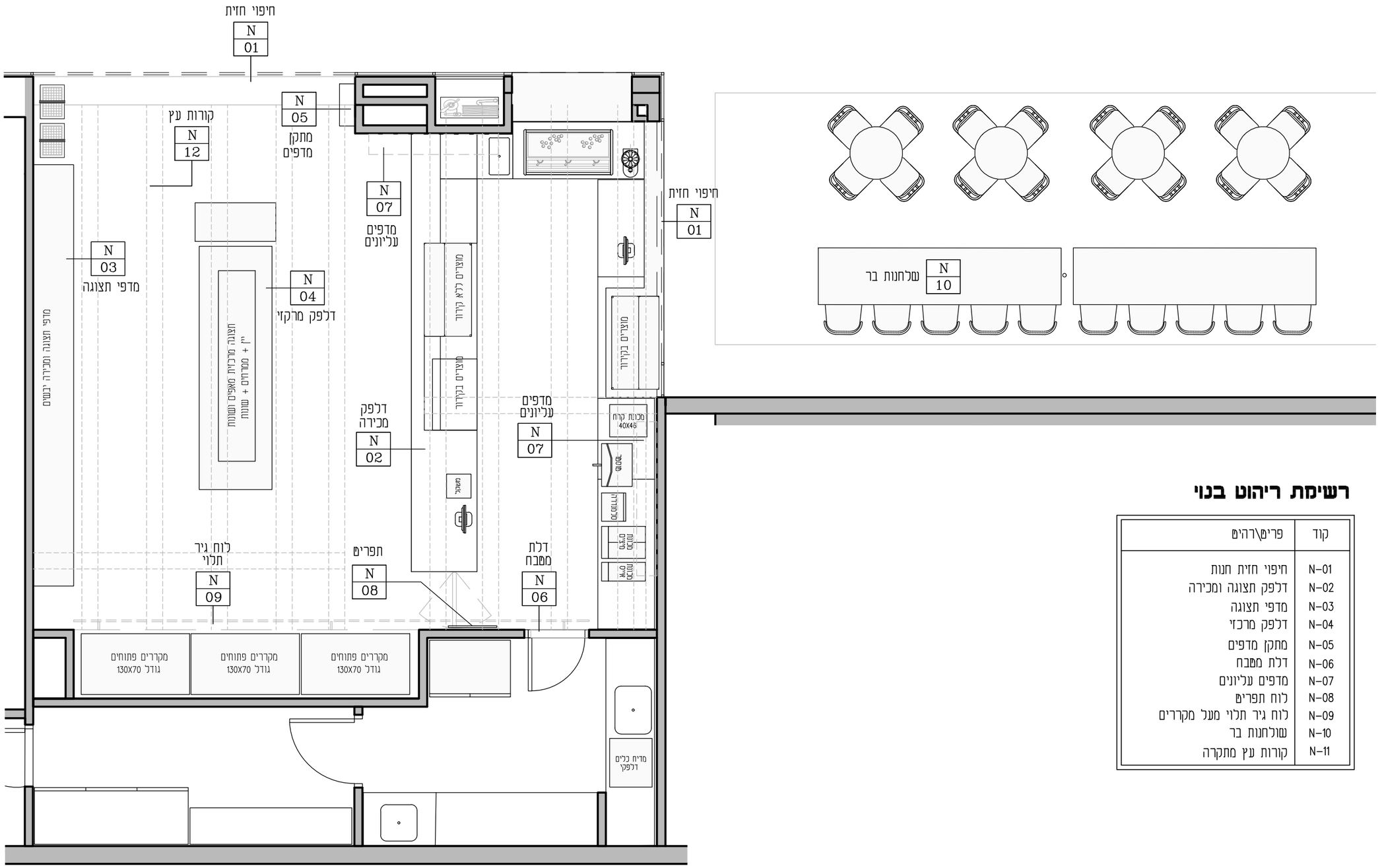

רשימת ריהוט בנוי

קוד	פריט\רהיט
N-01	חיפוי חזית חנות
N-02	דלפק תצוגה ומכירה
N-03	מדפי תצוגה
N-04	דלפק מרכזי
N-05	מתקן מדפים
N-06	דלת ממבח
N-07	מדפים עליונים
N-08	לוח תפרים
N-09	לוח גיר תלוי מעל מקררים
N-10	שולחנות בר
N-11	קורות עץ מתקרה

שם הפרוייקט: **קמפוס קפה 600 אוניברסיטת חיפה**	שם גיליון: תוכנית מערך ריהוט בנוי	מס' גיליון: N 00	תאור: יש לאשר דוגמת חומרים מול אדריכל לפני התחלת ביצוע עבודה	קנ"מ: 1:50	על הקבלן לתאם בין התכניות ולבדוק את כל המידות. במידה של אי התאמה או סטיה כל שהיא עליו להודיע זאת למפקח ולמשרד המתכנן. אין לקבוע גדלים ע"י מדידה בשרטוט.	תאריך: 15.11.26 קובץ:

אדריכלות ועיצוב
אייציק כהן & פיי קונטופולו
שביל המרץ 5 תל אביב-יפו
נייד: 052-2670844 טל: 03-5175651
e-mail: info@dehab.com

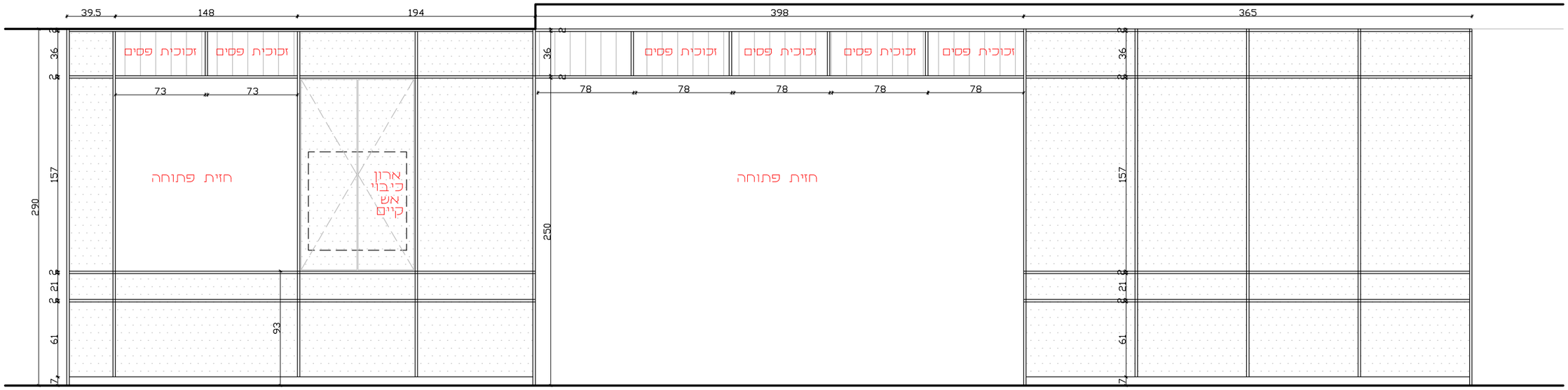

חזית 2

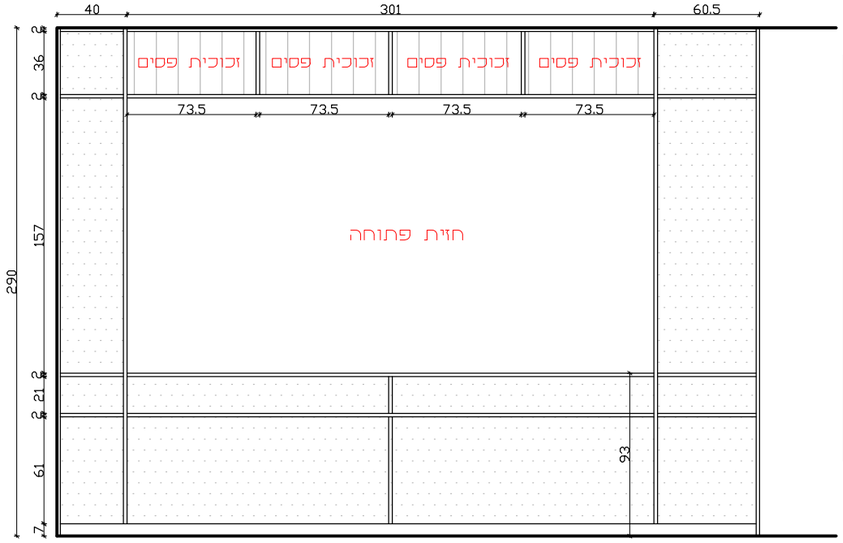

חזית 1

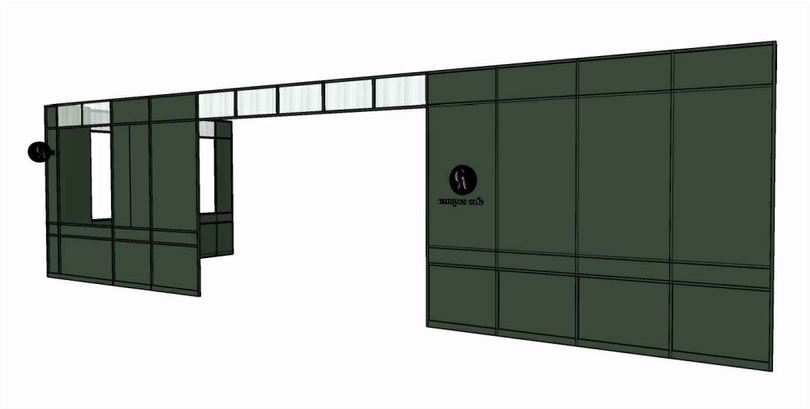

הדמיה להמחשה

תיאור חומרים ומפרט

- חיפוי קיר גבס בסרגלי ברזל 20X20 מ'מ בחלוקה לפי מידות בשרטוט
  כולל חיפוי בין פרופיל לפרופיל בפלטת בפלטת פח שטוח עובי 1.5 מ'מ
  גמר צבע אטום בתנור, גוון ירוק לפי אדריכל
  קיבוע לקיר בצורה נסתרת בתיאום אדריכל
- חלק עליון באזור הפתחים, זכוכית פסים של חברת גיל רפאל, לבחירת אדריכל
- דלתות נישת גלגלון כיבוי אש לפי מידה בשטח בתיאום מול אדריכל, פתיחה בלחיצה מנגנון 'לחץ פתח'
- צוקל תחתון פלטת פח שטוח גובה 7 ס'מ
- זיגוג בזכוכית פסים דגם 4 מ'מ טריפלקס

שם הפרוייקט **קמפוס קפה 600** **אוניברסיטת חיפה**	שם גיליון: חיפוי חזית חנות	מס' גיליון: N 01	תאור: יש לאשר דוגמת חומרים מול אדריכל לפני התחלת ביצוע עבודה	קנ"מ: 1:25	על הקבלן לתאם בין התכניות ולבדוק את כל המידות. במידה של אי התאמה או סטיה כל שהיא עליו להודיע זאת למפקח ולמשרד המתכנן. אין לקבוע גדלים ע"י מדידה בשרטוט	תאריך: 15.11.26 קובץ:

אדריכלות ועיצוב
איציק כהן & פיי קונטופולו
שביל המרץ 5 תל אביב-יפו
נייד: 052-2670844 טל: 03-5175651
e-mail: info@dehab.com

חזית 2

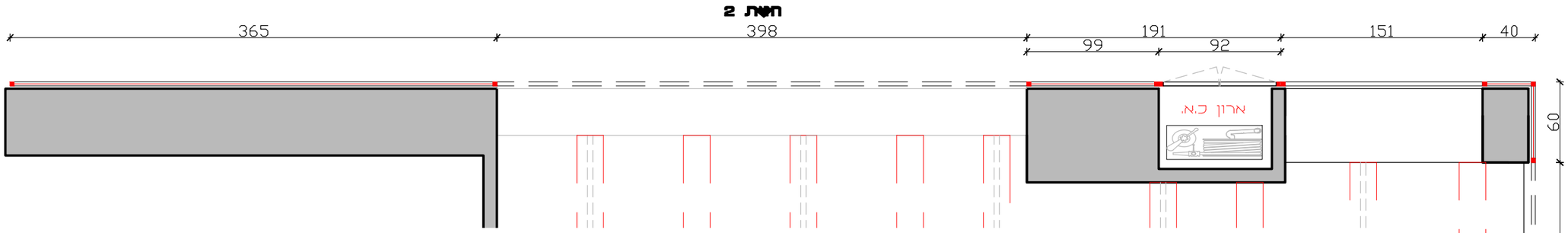

תוכנית

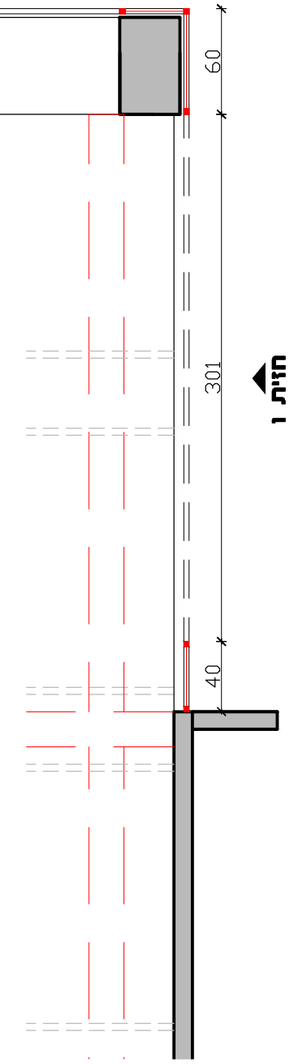

חזית 1

תיאור חומרים ומפרט

– חיפוי קיר גבס בסרגלי ברזל 20X20 מ׳מ
בחלוקה לפי מידות בשרטוט
כולל חיפוי בין פרופיל לפרופיל בפלטת
בפלטת פח שטוח עובי 1.5 מ׳מ
גמר צבע אטום בתנור, גוון ירוק לפי אדריכל
קיבוע לקיר בצורה נסתרת בתיאום אדריכל

– חלק עליון באזור הפתחים, זכוכית פסים
של חברת גיל רפאל, לבחירת אדריכל

– דלתות נישת גלגלון כיבוי אש לפי
מידה בשטח בתיאום מול אדריכל,
פתיחה בלחיצה מנגנון 'לחץ פתח'

– צוקל תחתון פלטת פח שטוח גובה 7 ס׳מ

– זיגוג בזכוכית פסים דגם 4 מ׳מ טריפלקס

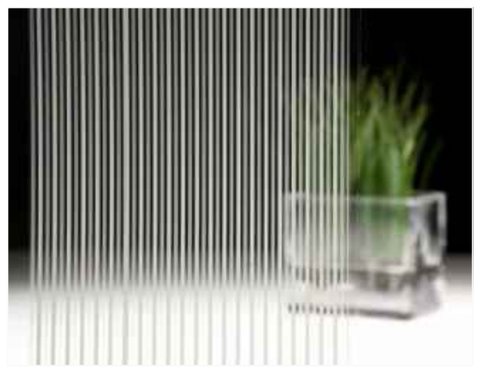

תמונה לזכוכית פסים

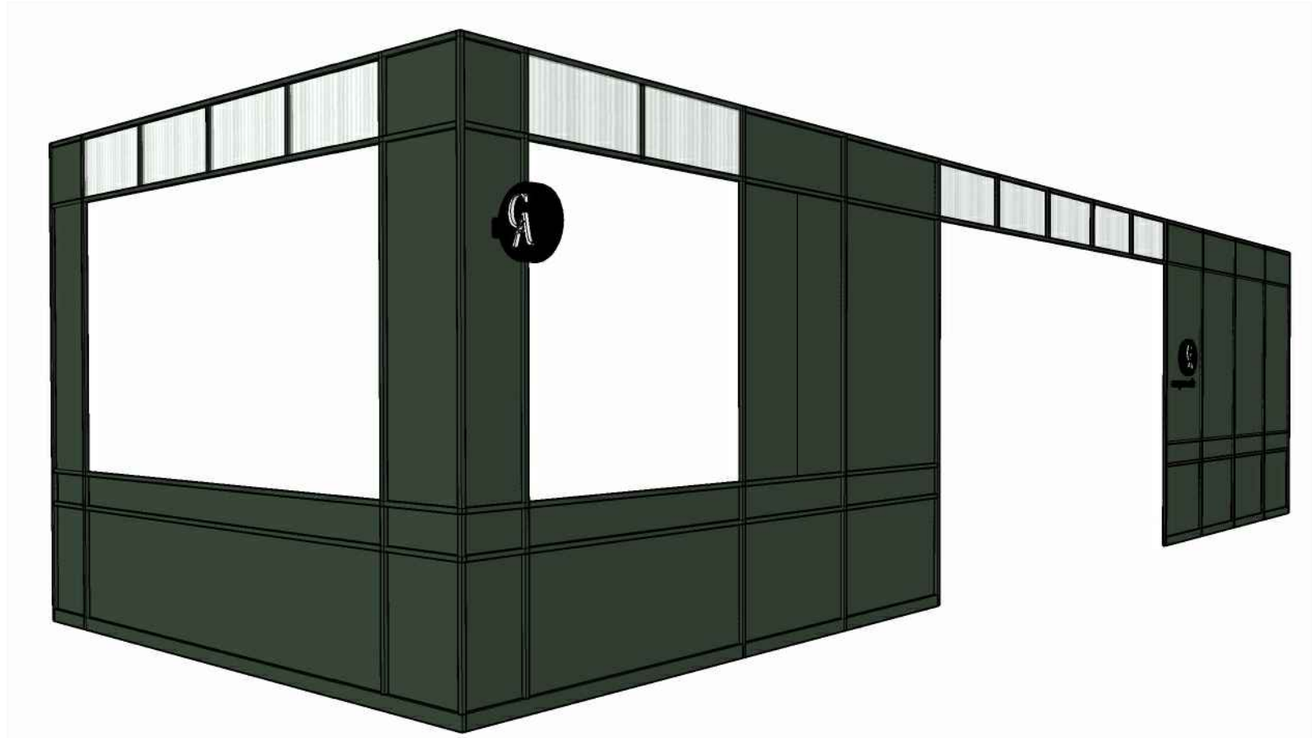

הדמיה להמחשה

שם הפרוייקט: **קמפוס קפה 600 אוניברסיטת חיפה**	שם גיליון: חיפוי חזית חנות	מס׳ גיליון: N 01.1	תאור: יש לאשר דוגמת חומרים מול אדריכל לפני התחלת ביצוע עבודה	קנ״מ: 1:25	על הקבלן לתאם בין התכניות ולבדוק את כל המידות. במידה של אי התאמה או סתירה כל שהיא עליו להודיע זאת למפקח ולמשרד המתכנן. אין לקבוע גדלים ע״י מדידה בשרטוט	תאריך: 15.11.26 קובץ:	אדריכלות ועיצוב איציק כהן & פיי קונסטפולו שביל המרץ 5 תל אביב–יפו נייד: 052–2670844 טל: 03–5175651 e-mail: info@dehab.com



הדמיה להמחשה



הדמיה להמחשה

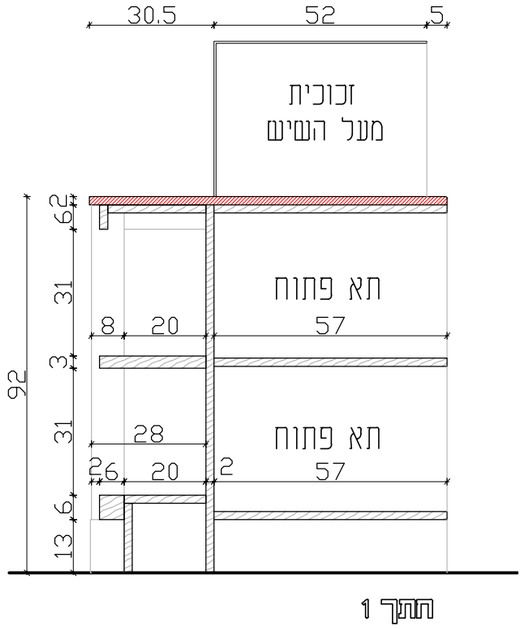

תתך 1



מקרר לדוגמא
לא יסופק על ידינו



אבן קיסר 311

תיאור חומרים ומפרט

- דלפק מכירה עשוי לוחות סנדביץ לפי מידות בשרטוט עמודים וקושרות עץ אלון לפי מידות בשרטוט
  - חיפוי פנים פורמייקה שחור טפ
  - חיפוי חוץ פורניר עץ אלון אדום, צבע בייץ לפי אדריכל
  - חיפוי משטח עליון פלטות אבן קיסר במראה בטון מקטלוג החברה דגם 311
- צוקל תחתון בנסיגה של 8 ס"מ מחופה פלטת פח שחור צבע בתנור RAL 9011 גמר מבריק 15%
- מקרר דלפקי; מוטמע בריהיט בקו המשטח העליון תיאום מול אדריכל וספק מקרר
- וטרינת תצוגה מזכוכית מחוסמת, לצד מקרר דלפקי
- יש לספק חורים לחיווט כבלים בנגרות בתיאום אדריכל עבור מקרר דלפקי, מסך קופה, משקל, וטרינת תצוגה וכו'
- מקרר + וויטרינת תצוגה לא לתמחור

שם הפרוייקט: **קמפוס קפה 600 אוניברסיטת חיפה**	שם גיליון: דלפק תצוגה ומכירה	מס' גיליון: N 02	תאור: יש לאשר דוגמת חומרים מול אדריכל לפני התחלת ביצוע עבודה	קנ"מ: 1:20	על הקבלן לתאם בין התכניות ולבדוק את כל המידות. במידה של אי התאמה או סטיה כל שהיא עליו להודיע זאת למפקח ולמשרד המתכנן. אין לקבוע גדלים ע"י מדידה בשרטוט	תאריך: 15.11.26 קובץ:

אדריכלות ועיצוב
איציק כהן & פיי קונסטפולו
שביל המרץ 5 תל אביב-יפו
נייד: 052-2670844 טל: 03-5175651
e-mail: info@dehab.com

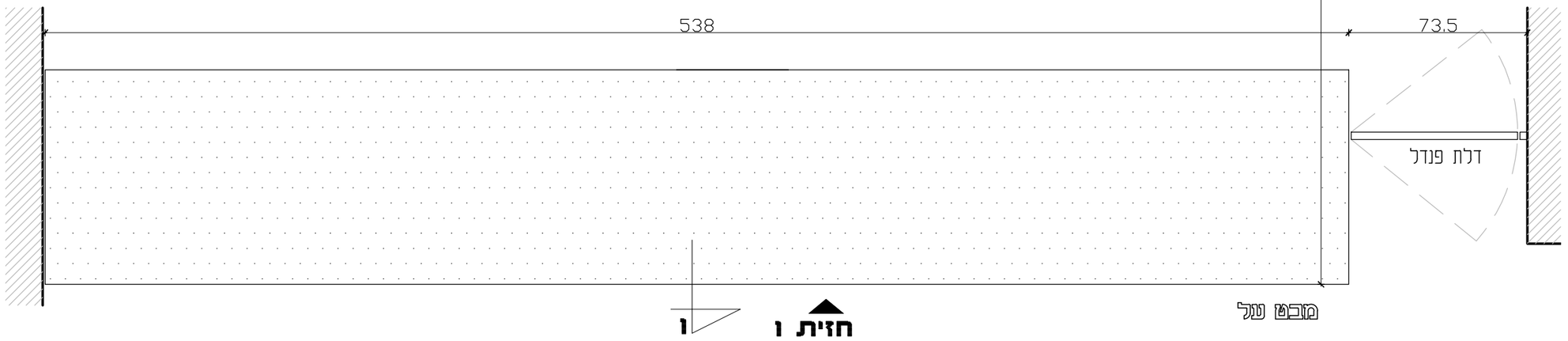

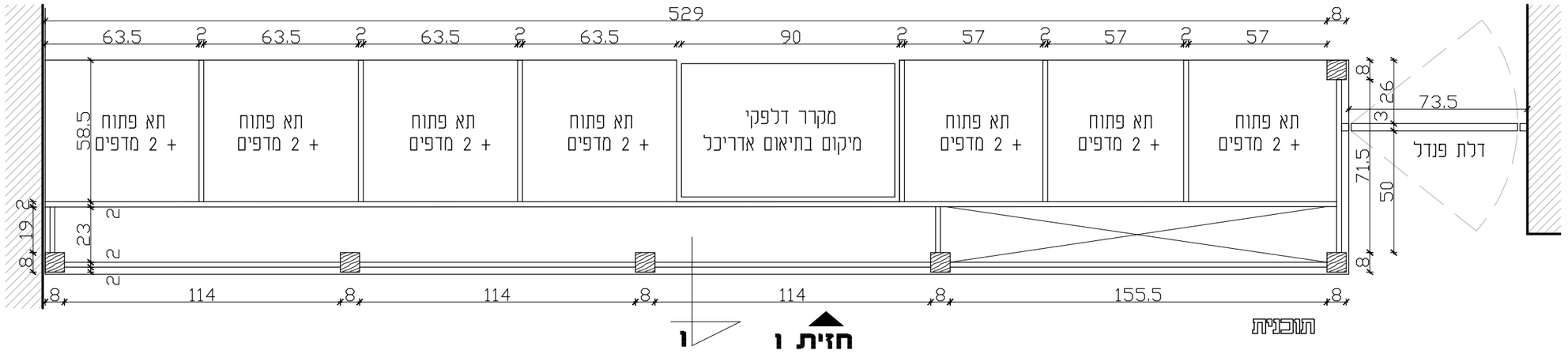

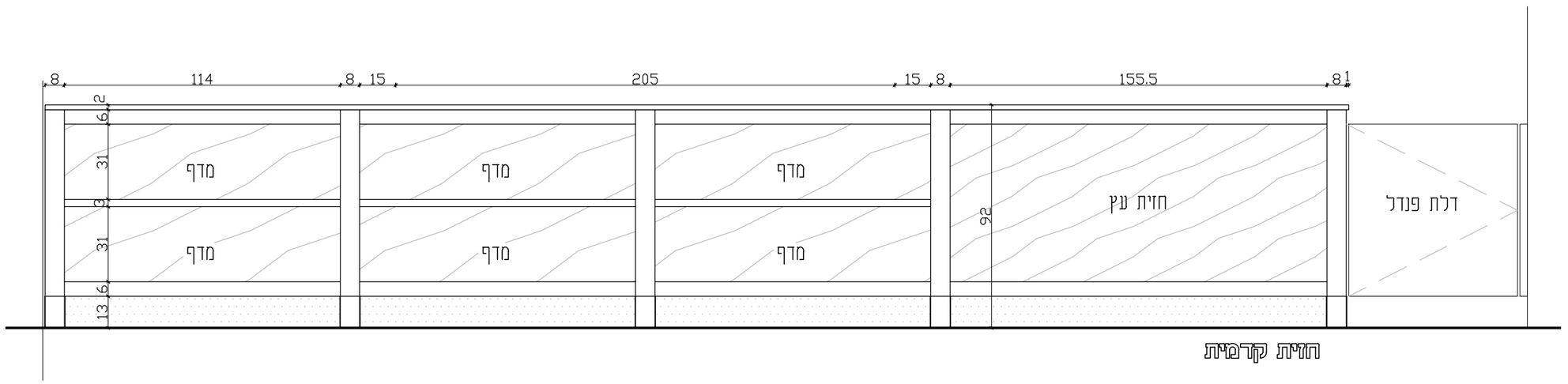

שם הפרוייקט: **קמפוס קפה 600 אוניברסיטת חיפה**	שם גיליון: דלפק תצוגה ומכירה	מס' גיליון: N 02.1	תאור: יש לאשר דוגמת חומרים מול אדריכל לפני התחלת ביצוע עבודה	קנ"מ 1:20	על הקבלן לתאם בין התכניות ולבדוק את כל המידות. במידה שלא אי התאמה או סטיה כל שהיא עליו להודיע זאת למפקח ולמשרד המתכנן. אין לקבוע גדלים ע"י מדידה בשרטוט	תאריך: 15.11.26 קובץ:

אדריכלות ועיצוב
איציק כהן & פיי קונסטפורלו
שביל המרץ 5 תל אביב-יפו
נייד: 052-2670844 טל: 03-5175651
e-mail: info@dehab.com

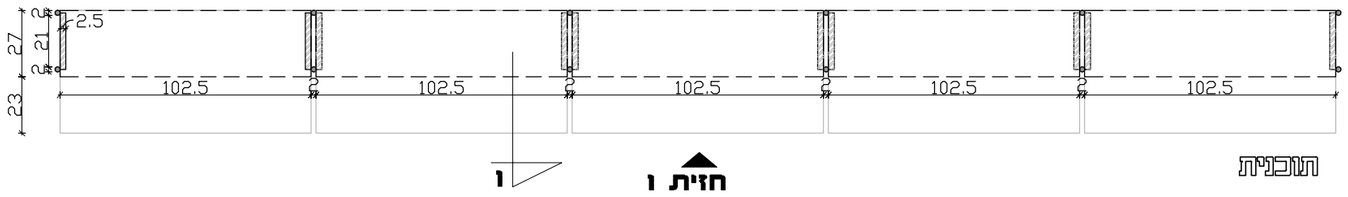

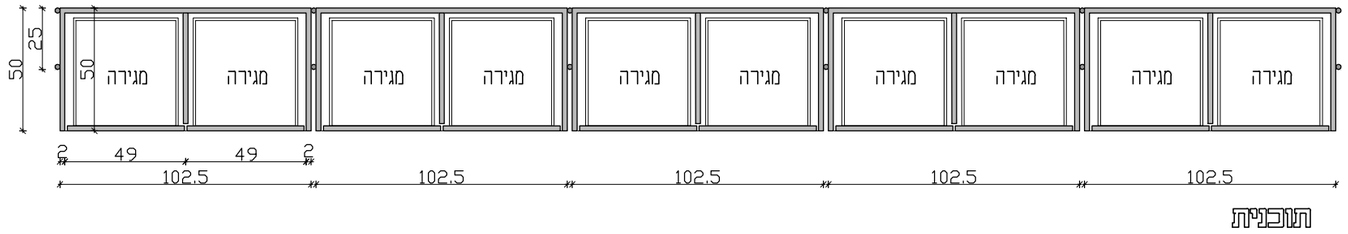

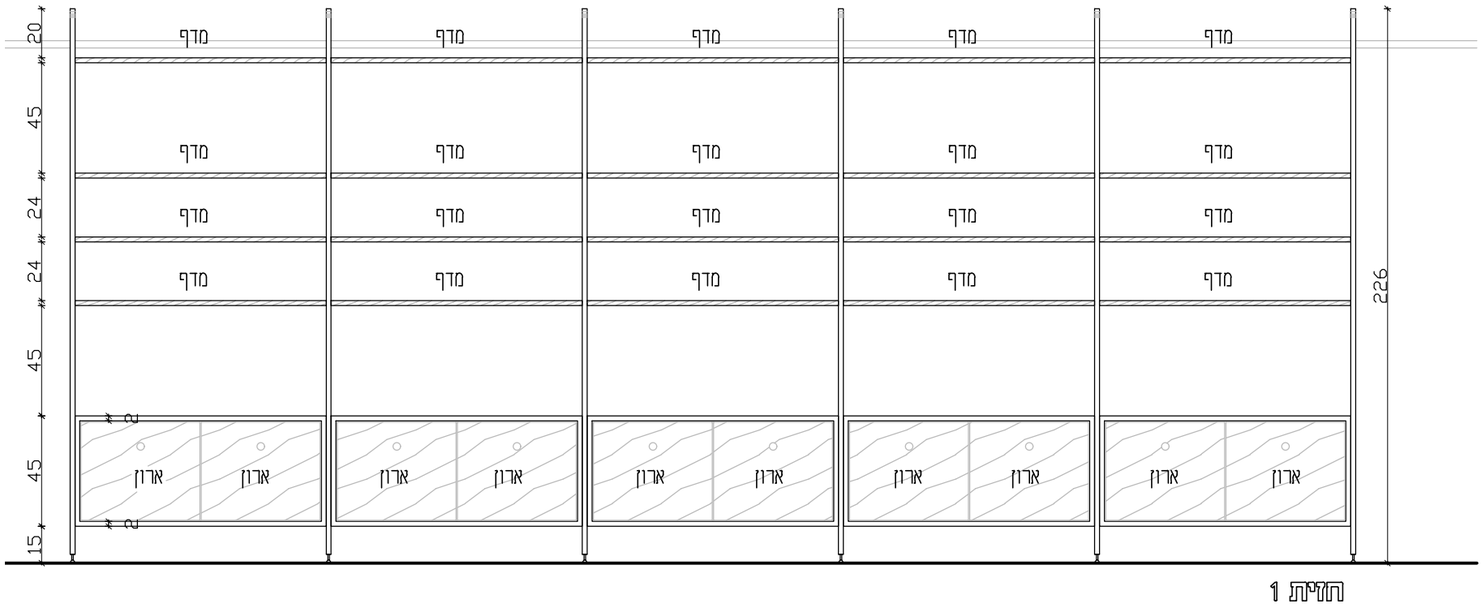

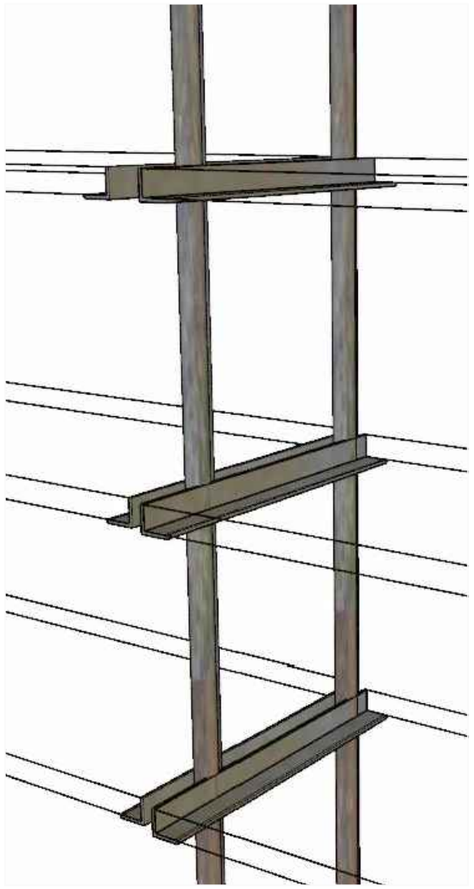

פרט סולם ברזל ותמיכה למדף

תיאור חומרים ומפרט

— עמודים + קושרות מוט ברזל עגול 20 מ׳מ
צבע אטום שחור מט ראל 9011
מחוברים לרצפה וקורת ברזל בחזית
החנות לפי מידות בשירטוט

— מדפי עץ סנדביץ 18 מ׳מ פורניר אלון אדום
גמר צבע בייץ לפי אדריכל

— יש לספק אביזר רגלי פלסטיק בתחתית
מוטות ברזל. לאישור אדריכל

שם הפרויקט: **קמפוס קפה 600 אוניברסיטת חיפה**	שם גיליון: מדפי תצוגה	מס׳ גיליון: N 03	תאור: יש לאשר דוגמת חומרים מול אדריכל לפני התחלת ביצוע עבודה	קנ״מ 1:20	על הקבלן לתאם בין התכניות ולבדוק את כל המידות. במידה שלא אי התאמה או סטיה כל שהיא עליו להודיע זאת למפקח ולמעמד המתכנן. אין לקבוע גדלים ע״י מדידה בשרטוט	תאריך: 15.11.26 קובץ:	אדריכלות ועיצוב איציק כהן & פיי קוטופולו שביל המרץ 5 תל אביב–יפו נייד: 052-2670844 טל: 03-5175651 e-mail: info@dehab.com



הדמיה להמחשה



רגל מתכווננת

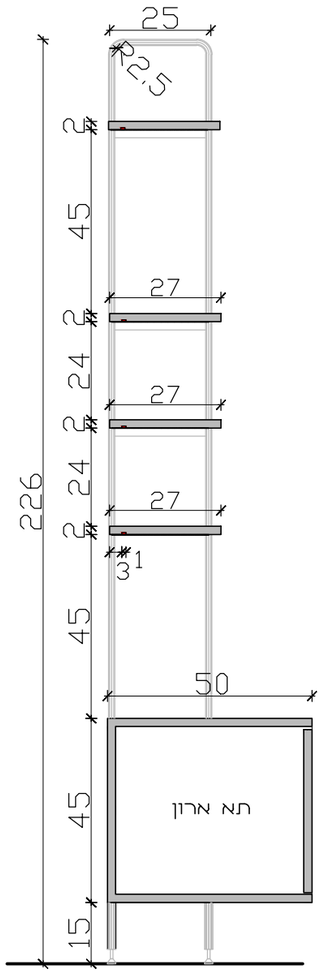

תתך 1

תיאור חומרים ומפרט

— עמודים + קושרות מוט ברזל עגול 20 מ׳מ
צבע אטום שחור מט ראל 9011
מחוברים לרצפה וקורת ברזל בחזית
החנות לפי מידות בשירטוט

— מדפי עץ סנדביץ 19 מ׳מ פורניר אלון לבן
גמר צבע ביין לפי אדריכל

— יש לספק אביזר רגלי פלסטיק בתחתית
מוטות ברזל, לאישור אדריכל

שם הפרוייקט: **קמפוס קפה 600 אוניברסיטת חיפה**	שם גיליון: מדפי תצוגה	מס׳ גיליון: N 03.1	תאור: יש לאשר דוגמת חומרים מול אדריכל לפני התחלת ביצוע עבודה	קנ״מ 1:20	על הקבלן לתאם בין התכניות ולבדוק את כל המידות. במידה שלא אי התאמה או סתירה כל שהיא עליו להודיע זאת למפקח ולמשרד המתכנן. אין לקבוע גדלים ע״י מדידה בשרטוט	תאריך: 15.11.26 קובץ:

אדריכלות ועיצוב
איציק כהן & פיי קונסטפולו
שביל המרץ 5 תל אביב–יפו
נייד: 052-2670844 טל: 03-5175651
e-mail: info@dehab.com

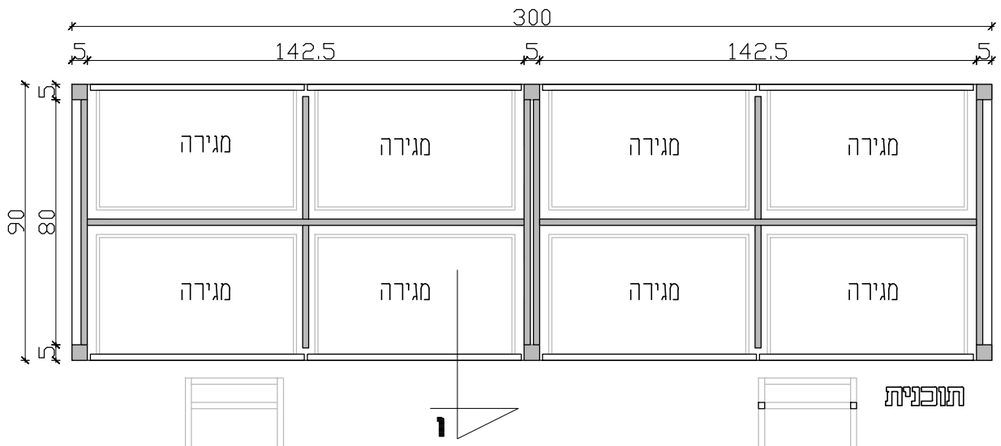

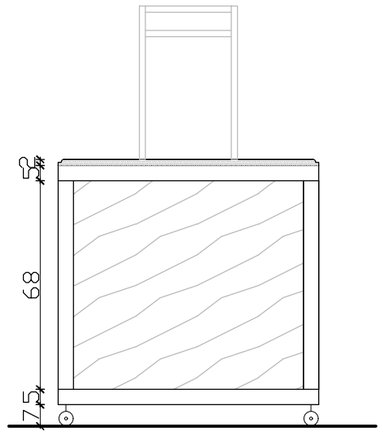

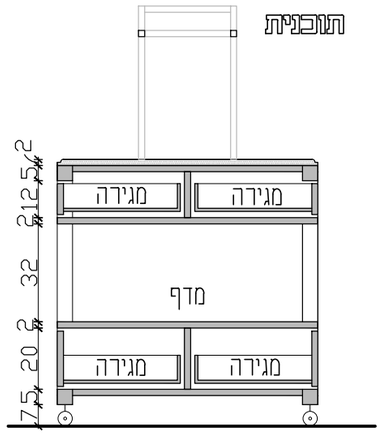



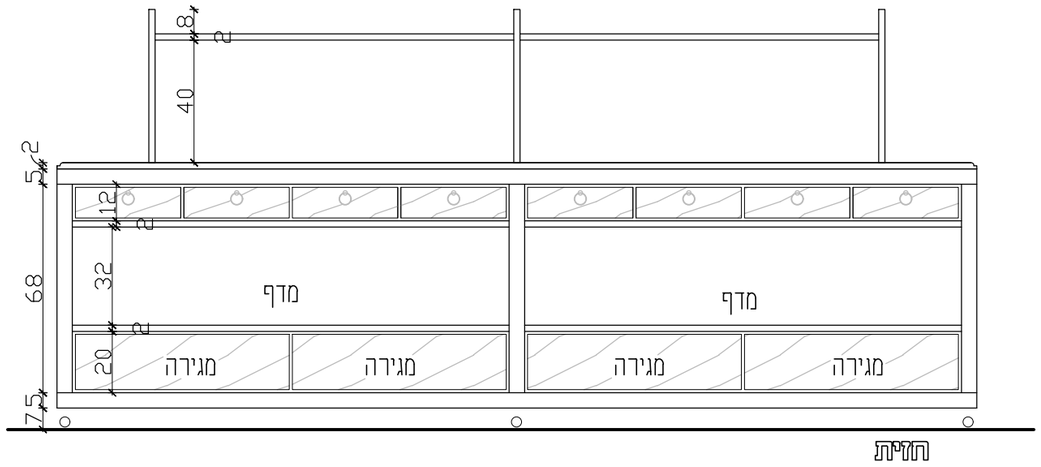

תיאור חומרים ומפרט

- רהיט שידה עשוי לוחות סנדביץ לפי מידות בשרטוט עמודים וקושרות עץ אלון לפי מידות בשרטוט
  - חיפוי פנים פורמייקה שחור טפ
  - חיפוי חוץ פורניר עץ אלון אדום, צבע בייץ לפי אדריכל
  - חיפוי משטח עליון פלטת עץ פורניר אלון
- מוצב על גבי גלגלים בגובה 7 ס"מ, כולל מעצור ב2 גלגלים
- מתקן מדף עליון עשוי פרופלי ברזל 20X20 מ"מ + משטח עץ עשוי פורניר עץ אלון אדום, צבע בייץ לפי אדריכל
- מגירות עם מסילות לבנות פשוטות, כולל מעצור במגירות עליונות, ומצב חצי פתוח, תיאום מול אדריכל
- ידיות טבעת שחורה לקניה ע"י ספק, בחירת אדריכל
- יש לספק חורים לחיווט כבלים בנגרות בתיאום אדריכל

שם הפרוייקט: **קמפוס קפה 600 אוניברסיטת חיפה**	שם גיליון: דלפק מרכזי	מס' גיליון: N 04	תאור: יש לאשר דוגמת חומרים מול אדריכל לפני התחלת ביצוע עבודה	קנ"מ: 1:20	על הקבלן לתאם בין התכניות ולבדוק את כל המידות. במידה שלא אי התאמה או סטיה כל שהיא עליו להודיע זאת למפקח ולמשרד המתכנן. אין לקבוע גדלים ע"י מדידה בשרטוט.	תאריך: 15.11.26 קובץ:

אדריכלות ועיצוב
איציק כהן & פיי קונסופונלו
שביל המרץ 5 תל אביב–יפו
נייד: 052-2670844 טל: 03-5175651
e-mail: info@dehab.com

תיאור חומרים ומפרט

- רהיט שידה עשוי לוחות סנדביץ לפי מידות בשרטוט עמודים וקושרות עץ אלון לפי מידות בשרטוט
  - חיפוי פנים פורמייקה שחור טפ
  - חיפוי חוץ פורניר עץ אלון אדום, צבע בייץ לפי אדריכל
  - חיפוי משטח עליון פלטות אבן קיסר במראה בטון מקטלוג החברה דגם
- מוצב על גבי גלגלים בגובה 7 ס"מ, כולל מעצור ב2 גלגלים
- מתקן מדף עליון עשוי פרופלי ברזל 20X20 מ"מ + משטח עץ עשוי פורניר עץ אלון אדום, צבע בייץ לפי אדריכל
- מגירות עם מסילות לבנות פשוטות, כולל מעצור במגירות עליונות, ומצב חצי פתוח, תיאום מול אדריכל
- ידיות טבעת שחורה לקניה ע"י ספק, בחירת אדריכל
- יש לספק חורים לחיווט כבלים בנגרות בתיאום אדריכל

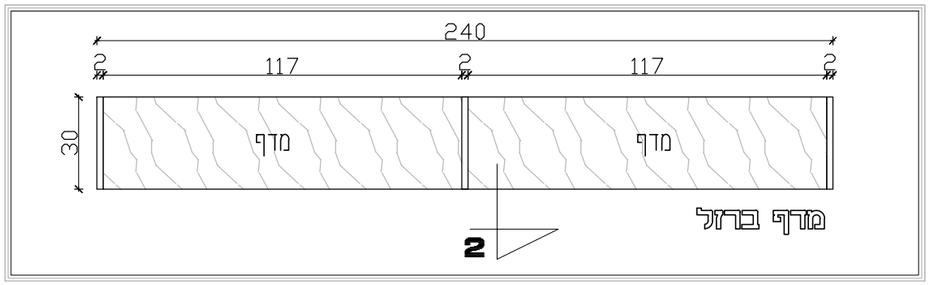

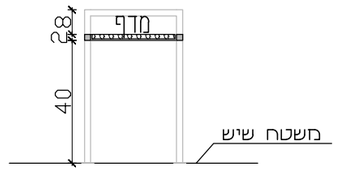

תתך 2


דוגמא לגלגל

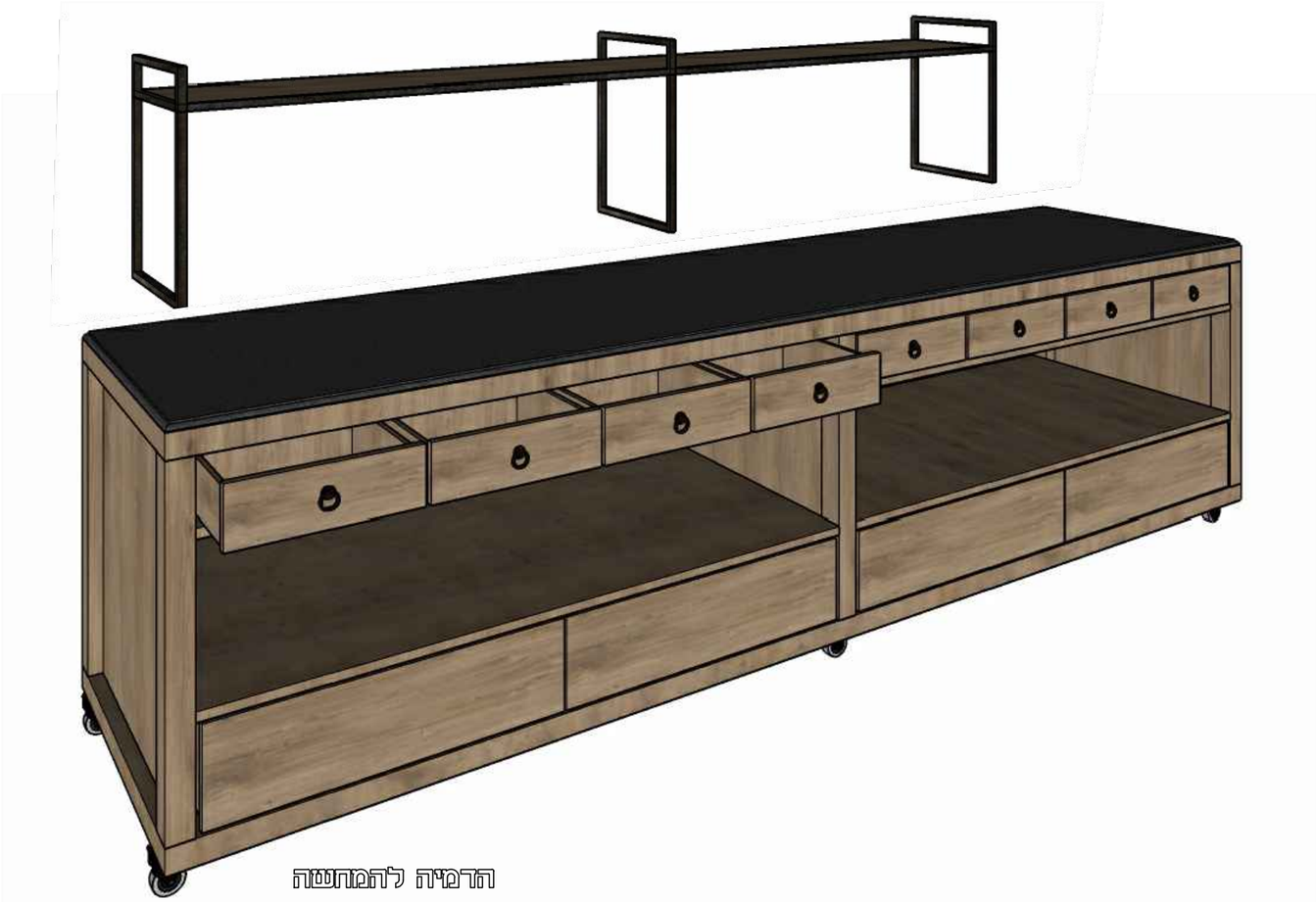
הדמיה להמחשה

שם הפרוייקט: **קמפוס קפה 600** **אוניברסיטת חיפה**	שם גיליון: דלפק מרכזי	מס' גיליון: N 04.1	תאור: יש לאשר דוגמת חומרים מול אדריכל לפני התחלת ביצוע עבודה	קנ"מ 1:20	על הקבלן לתאם בין התכניות ולבדוק את כל המידות. במידה של אי התאמה או סתירה כל שהיא עליו להודיע זאת למפקח ולמשרד המתכנן. אין לקבוע גדלים ע"י מדידה בשרטוט	תאריך: 15.11.26 קובץ:

אדריכלות ועיצוב
איציק כהן & פיי קונסטפולו
שביל המרץ 5 תל אביב-יפו
נייד: 052-2670844 טל: 03-5175651
e-mail: info@dehab.com

תיאור תומרים ומפרט

- משקוף ודלת עשויה פרופילי ברזל לפי מידות בשרטוט צבע אטום בתנור גוון שחור מט לפי אדריכל
- זיגוג בזכוכית פסים דגם 4 מ'מ טריפלקס
- אספקה של ידיות משיכה לשונית גלגלת ומחזיר שמן

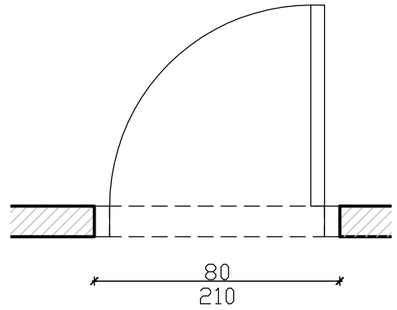

תוכנית

תיאור תומרים ומפרט

- עמדת מדפים עשויה סולם ממוטות ברזל קוטר 20 מ'מ צבע אטום שחור מט ראל 9011
- מדפים עשויים לוחות סנדביץ פורניר אלון אדום גמר צבע בייץ לפי אדריכל
- רגל מתכוננת בתחתית מוט ברזל קיבוע מדפים לקיר בצורה נסתרת

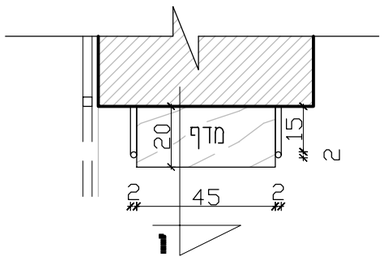

מבט על



הדמיה להמחשה

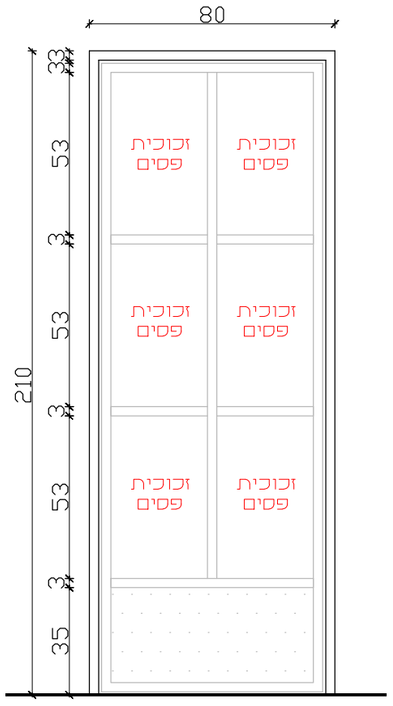

תזית



הדמיה להמחשה

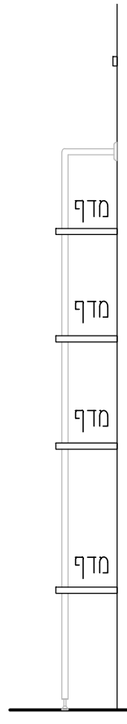

תתך 1

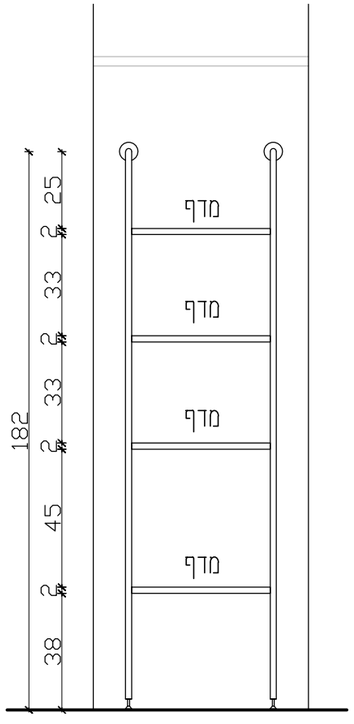

תזית

שם הפרויקט: **קמפוס קפה 600 אוניברסיטת חיפה**	שם גיליון: מתקן מדפים + דלת מטבח	מס' גיליון: N 05-06	תאור: יש לאשר דוגמת חומרים מול אדריכל לפני התחלת ביצוע עבודה	קנ"מ 1:20	על הקבלן לתאם בין התכניות ולבדוק את כל המידות. במידה שלא אי התאמה או סטיה כל שהיא עליו להודיע זאת למפקח ולמשרד המתכנן. אין לקבוע גדלים ע"י מדידה בשרטוט.	תאריך: 15.11.26 קובץ:	אדריכלות ועיצוב איציק כהן & פיי קוסטופולו שביל המרץ 5 תל אביב-יפו נייד: 052-2670844 טל: 03-5175651 e-mail: info@dehab.com

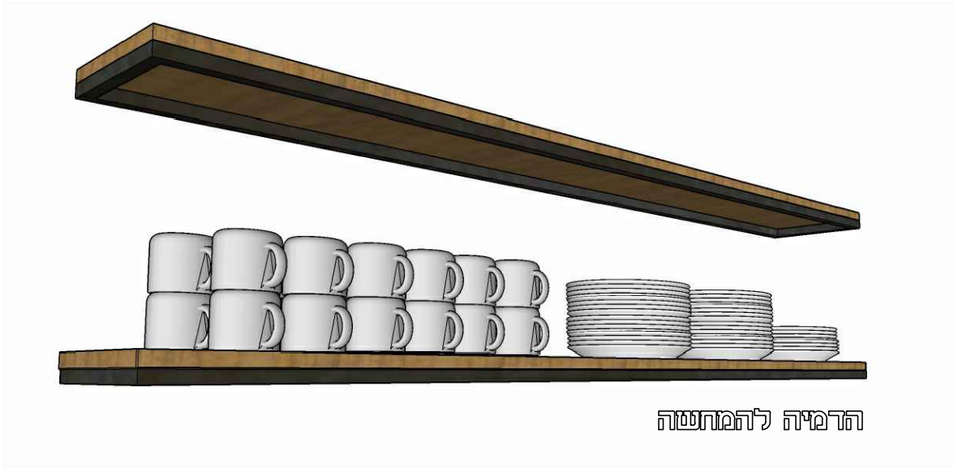

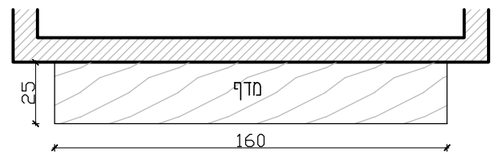

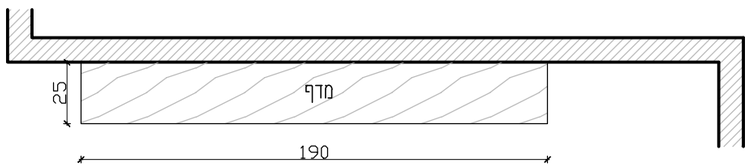

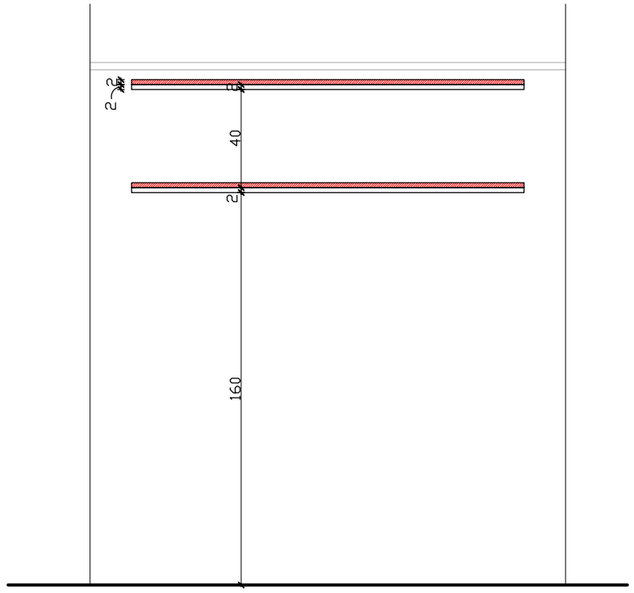

חזית 2

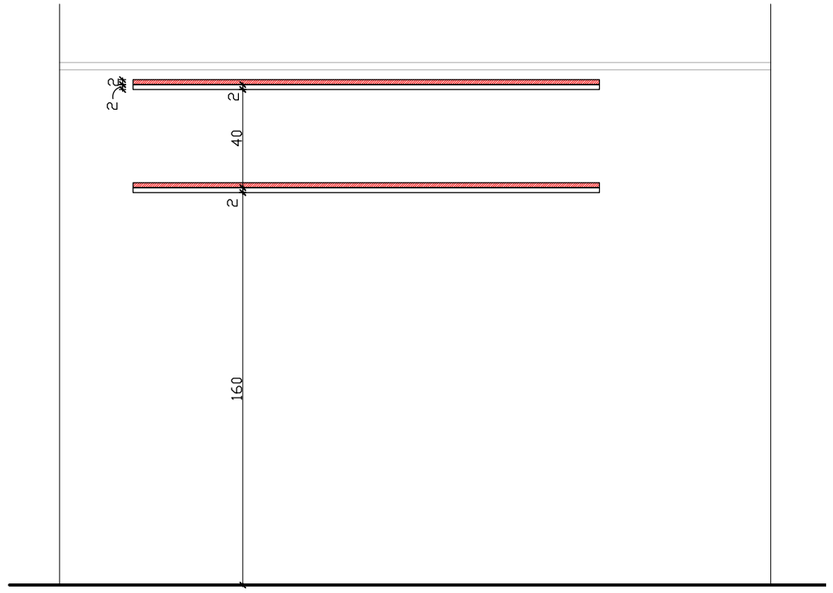

חזית 1

תיאור חומרים ומפרט

- מדפי עץ פורניר אלון אדום בעובי 20 מ׳מ
  גמר צבע בייץ לפי אדריכל
- תומך מדף עשוי פרופילי ברזל 25X25 מ׳מ
- צבע שחור בתנור גוו שחור מט ראל 9011
  חיבור לקירות בצורה נסתרת
- מיקום בשטח בתיאום אדריכל

שם הפרוייקט: **קמפוס קפה 600 אוניברסיטת חיפה**	שם גיליון: מדפים עליונים	מס׳ גיליון: N 07	תאור: יש לאשר דוגמת חומרים מול אדריכל לפני התחלת ביצוע עבודה	קנ״מ: 1:20	על הקבלן לתאם בין התכניות ולבדוק את כל המידות. במידה שלא אי התאמה או סטיה כל שהיא עליו להודיע זאת למפקח ולמעמד המתכנן. אין לקבוע גדלים ע״י מדידה בשרטוט	תאריך: 15.11.26 קובץ:	אדריכלות ועיצוב איציק כהן & פיי קונסטפולו שביל המרץ 5 תל אביב-יפו נייד: 052-2670844 טל: 03-5175651 e-mail: info@dehab.com

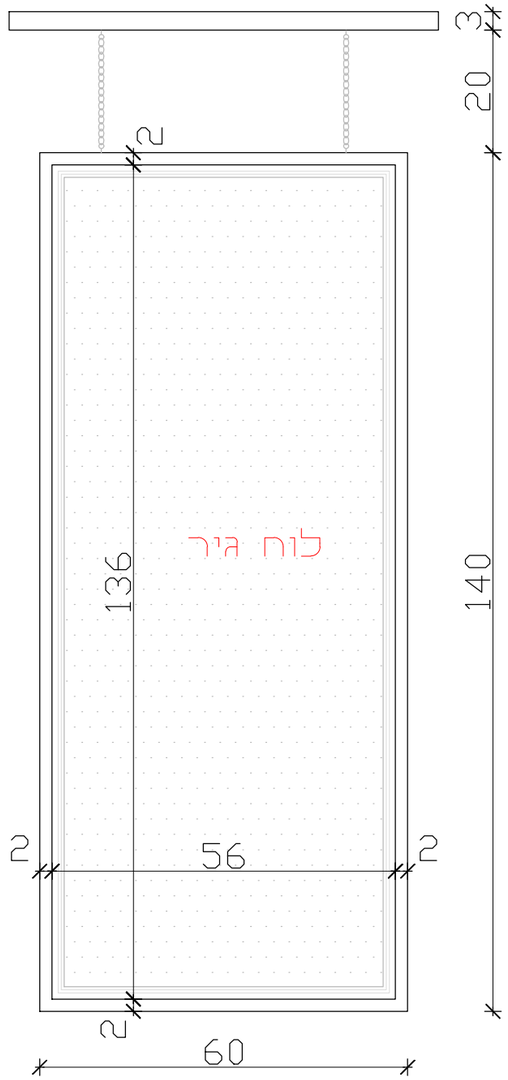

חזית

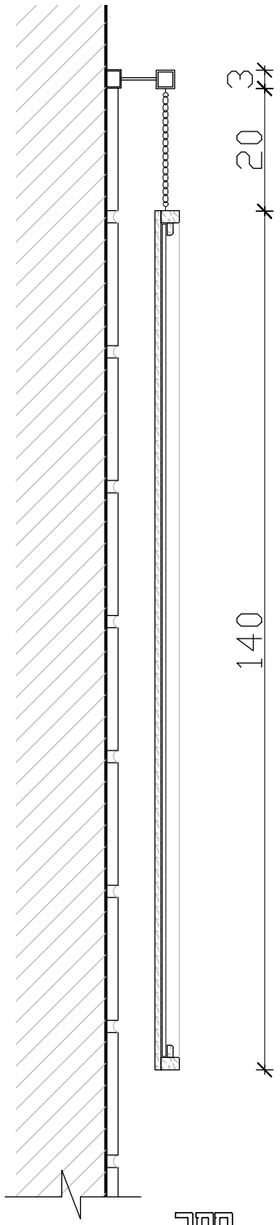

תחתך



הדמיה להמחשה

— מתקן לוח גיר תלוי על גבי קיר
בצורה נסתרת ללא מסגרת היקפית

— מיקום בשטח בתיאום אדריכל

שם הפרוייקט: **קמפוס קפה 600 אוניברסיטת חיפה**	שם גיליון: לוח תפריט	מס' גיליון: N 08	תאור: יש לאשר דוגמת חומרים מול אדריכל לפני התחלת ביצוע עבודה	קנ"מ: 1:20	על הקבלן לתאם בין התכניות ולבדוק את כל המידות. במידה שלא אי התאמה או סטיה כל שהיא עליו להודיע זאת למפקח ולמשרד המתכנן. אין לקבוע גדלים ע"י מדידה בשרטוט	תאריך: 15.11.26 קובץ:	אדריכלות ועיצוב איציק כהן & פיי קומפופולו שביל המרץ 5 תל אביב-יפו נייד: 052-2670844 טל: 03-5175651 e-mail: info@dehab.com





הדמיה להמחשה

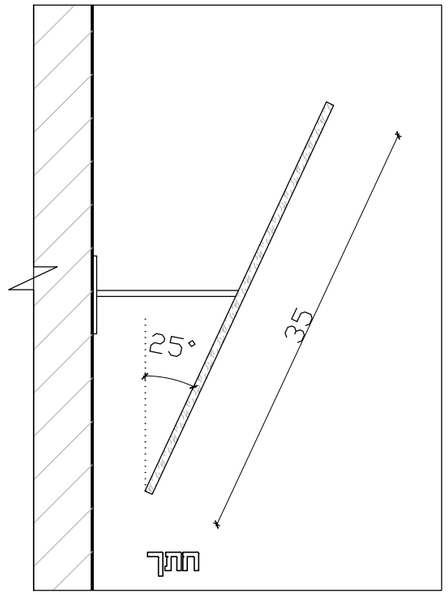

תיאור חומרים ומפרט

— לוח MDF מותקן בשיפוע על גבי קיר
צבוע בצבע שחור לרישום גירים

— מעוגן לקיר בשיפוע, לתיאום בשטח מול אדריכל

שם הפרוייקט: **קמפוס קפה 600 אוניברסיטת חיפה**	שם גיליון: מראה תלויה	מס' גיליון: N 09	תאור: יש לאשר דוגמת חומרים מול אדריכל לפני התחלת ביצוע עבודה	קנ"מ 1:25	על הקבלן לתאם בין התכניות ולבדוק את כל המידות. במידה של אי התאמה או סתירה כל שהיא עליו להודיע זאת למפקח ולמשרד המתכנן. אין לקבוע גדלים ע"י מדידה בשרטוט	תאריך: 15.11.26 קובץ:	אדריכלות ועיצוב איציק כהן & פיי קונסטופולו שביל המרץ 5 תל אביב-יפו נייד: 052-2670844 טל: 03-5175651 e-mail: info@dehab.com



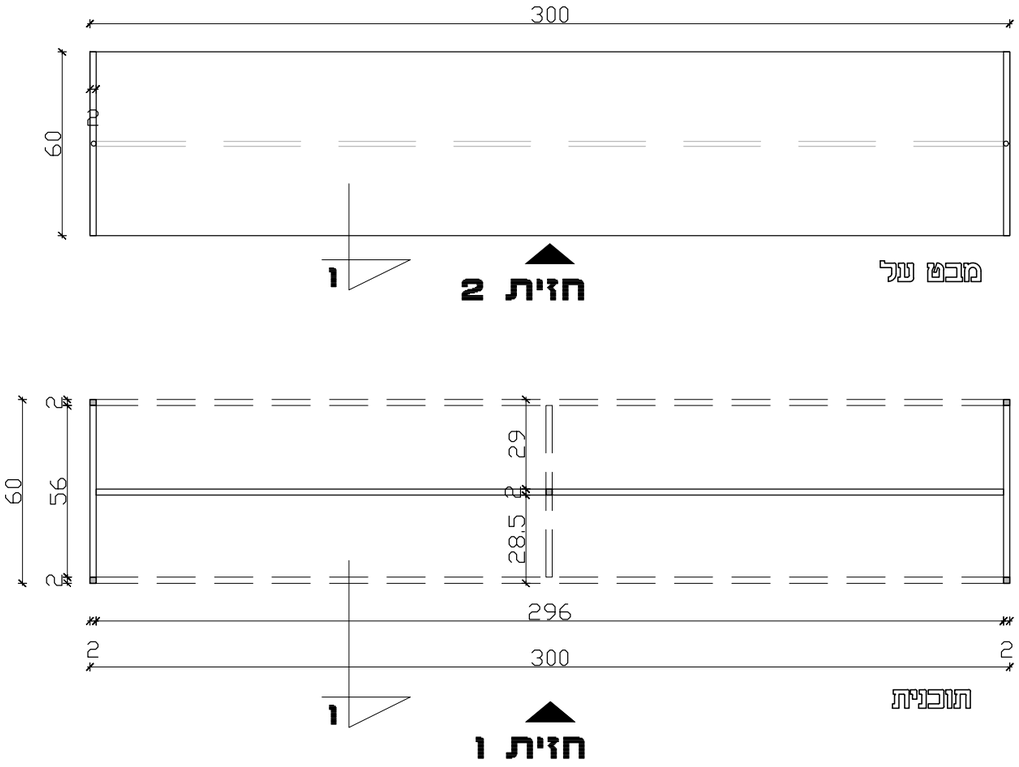

כמות - 3 יחידות

תיאור חומרים ומפרט

+ קונסטרוקצית שולחנות עשויה פרופילי ברזל פרופיל 25X25 לפי מידות בשירטוט
+ משטח עליון עשוי פורניר אלון אדום, מחובר לבסיס ברזל בברגים צבע בייץ גוון לפי אדריכל

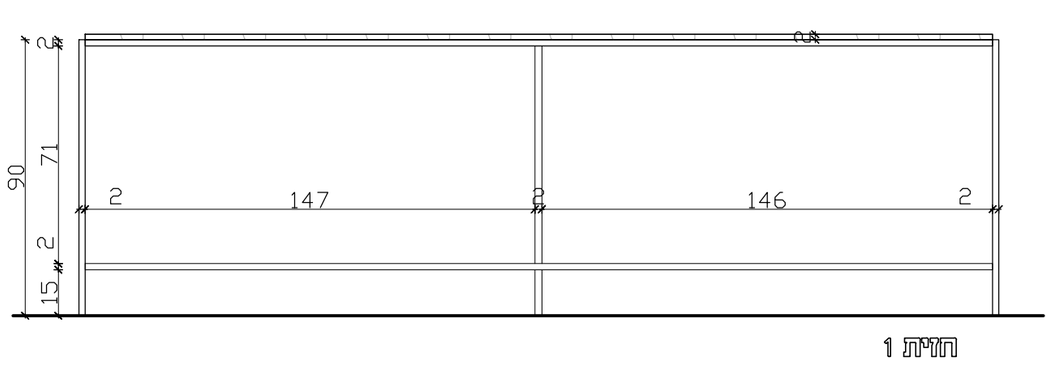

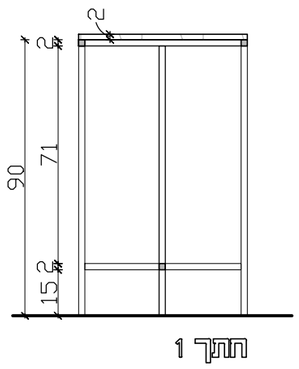

שם הפרוייקט: **קמפוס קפה 600 אוניברסיטת חיפה**	שם גיליון: שולחן בר	מס' גיליון: N 10	תאור: יש לאשר דוגמת חומרים מול אדריכל לפני התחלת ביצוע עבודה	קנ"מ: 1:20	על הקבלן לתאם בין התכניות ולבדוק את כל המידות. במידה של אי התאמה או סטיה כל שהיא עליו להודיע זאת למפקח ולמשרד המתכנן. אין לקבוע גדלים ע"י מדידה בשרטוט	תאריך: 15.11.26 קובץ:	אדריכלות ועיצוב איציק כהן & פיי קומפופולו שביל המרץ 5 תל אביב-יפו נייד: 052-2670844 טל: 03-5175651 e-mail: info@dehab.com

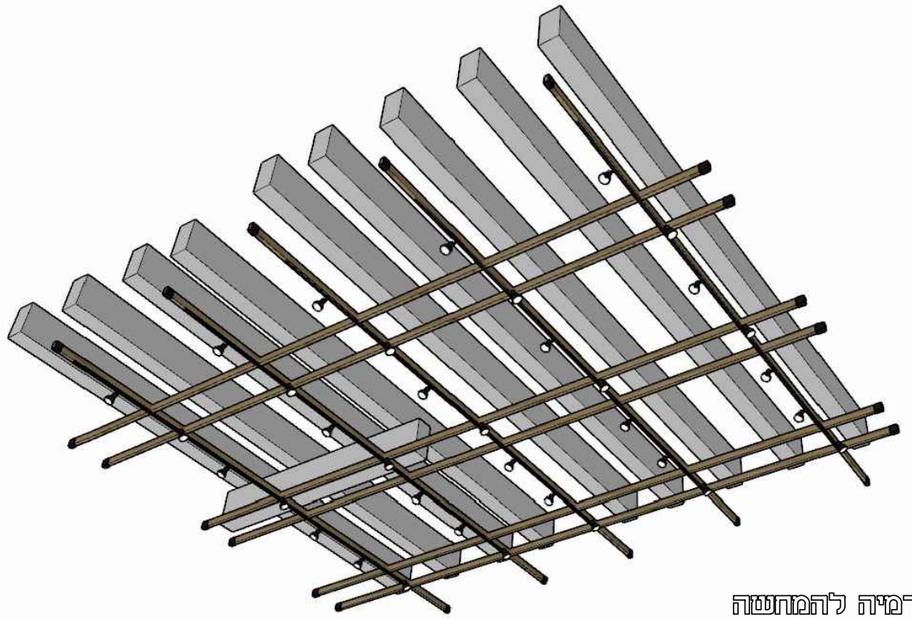

הרמיה להמחטה
חיבור קורת עץ לקורות בטון

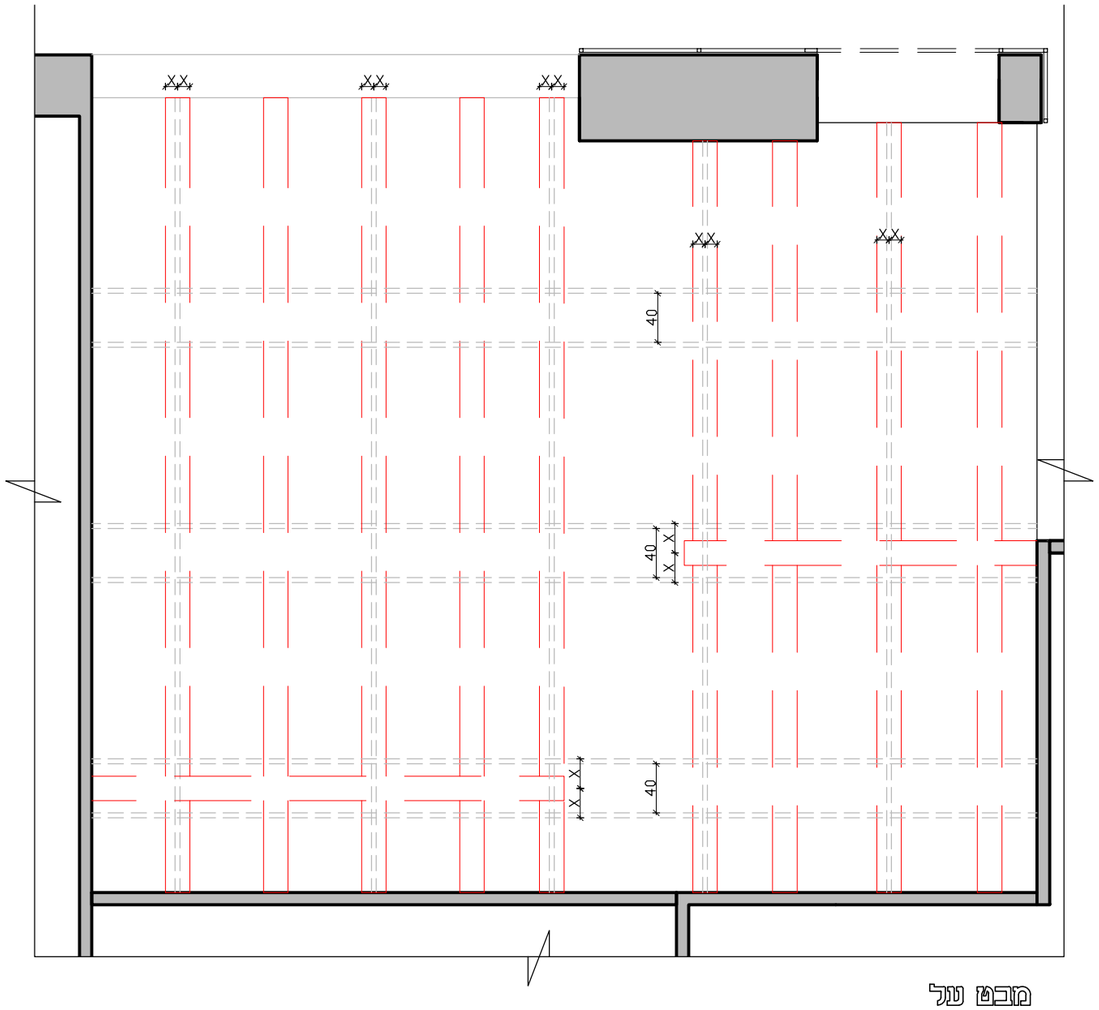

מבט על



חיבור קורת עץ לקיר

הערה חשובה

- יש לקבל אישור תליה ע"י מהנדס מלווה
- יש ליישם צבע מעכב בעירה לפי תקן יועץ בטיחות

תיאור חומרים ומפרט

- קורות עץ אורן לפרגולה, מחוברות בשתי וערב על פי מידות ומפתחים בשרטוט מעוגנות לקירות בעזרת אביזר ברזר ולתשתית תקרת גבס בעזרת כבל פלדה צבע בייץ גוון לפי אדריכל

שם הפרויקט: **קמפוס קפה 600 אוניברסיטת חיפה**	שם גיליון: קורות עץ מתקרה	מס' גיליון: N 11	תאור: יש לאשר דוגמת חומרים מול אדריכל לפני התחלת ביצוע עבודה	קנ"מ 1:20	על הקבלן לתאם בין התכניות ולבדוק את כל המידות. במידה של אי התאמה או סטיה כל שהיא עליו להודיע זאת למפקח ולמשרד המתכנן. אין לקבוע גדלים ע"י מדידה בשרטוט.	תאריך: 15.11.26 קובץ:

אדריכלות ועיצוב
איציק כהן & פיי קוטופולו
שביל המרץ 5 תל אביב-יפו
נייד: 052-2670844 טל: 03-5175651
e-mail: info@dehab.com

נספח 3

טבלת חלוקת אחריות לציוד

באחריות האוניברסיטה	באחריות המפעיל
1.ביצוע עבודות הריסה. 2.עבודות בניה. 3.תשתיות: מערכת מיזוג אויר, מערכת גילוי עשן (גלאי עשן+ ספרינקלים) ניקוז, חשמל, אספקת מים. 4.ברזים. 5.גופי תאורה. 6.אלמנטים של נגרות ומסגרות שמפורטים בחוברת ריהוט בנוי, נספח ג'2 (מהדורה 15.11.2026) -למעט מה שבאחריות המפעיל 7. תריס חשמלי לסגירת המתקן. 8.משקוף ודלת. 9. צנרת ותשתיות למערכת סאונד ללא אביזרי קצה. 10. לגבי שולחנות וכיסאות- על אף המצוין בתוכניות, הריהוט שיסופק ע"י האוניברסיטה בשטח "הדק" הוא רק שולחנות בר וכסאות ישיבה גבוהים (בכמות ובאיכות שתוחלט על ידי האונ'). השולחנות העגולים והכיסאות הנמוכים המופיעים בשרטוט לא יסופקו על ידי האוניברסיטה (ייתכן שיסופקו בהמשך , מבלי שהדבר יהווה התחייבות מצד האוניברסיטה). 11.שידת מגירות משוחזרת (פריט דקורטיבי שיירכש על ידי האוניברסיטה).	**כל יתר הציוד שיידרש** לצורך הפעלת בית הקפה ואינו מפורט תחת עמודת "באחריות האוניברסיטה", **לרבות אך לא רק:** 1. ציוד נירוסטה, לרבות כיורים. 2.מקררים, לרבות מקרר דלפקי מוטמע ברהיט. 3.ויטרינת תצוגה מזכוכית מחוסמת. 4. ציוד ומכשור מטבח לסוגיו שיידרשו לצורך ההפעלה, כולל מכונות קפה, מכונות קרח, תנורים, ובדומה. 5.קופה רושמת ומסכי הזמנות. 6.דוד מים חמים 120 ליטר. 7.מצלמות ומערכת אזעקה. 8. אביזרי קצה למערכת הסאונד בגון רמקולים מגבר וביו"ב, כולל עבודות חיווט [ככל שהמפעיל יידרש לכך].

נספח 4

הדמיות מעודכנות של בית הקפה


GREEN
GRAB
GO


campus café
MENU


CA
campus cafe






campus cafe
MENU