מפוחים

סימון	כמות מפוחים	כדוגמת	ספיקת אויר CFM	לחץ סטטי mm W.G.	סל"ד RPM	הספק לבלימה BHP	מנוע min HP	מנוע RPM	סוג הנעה	רמת רעש dB	מהירות יציאה FPM	משקל המפוח KG	יעוד המפוח	מיקום המפוח	אזור מטופל	הערות
1	2	3	4	5	6	7	8	9	10	11	12	13	13	14	15	16
EF-01	1	צנטרפוגלי	1400	15	550	0.3	0.5	1450	רצוע	54	1200	105	פליטת אוויר משרותים	גג בניין A	שרותים	עמיד אש שעתיים 250°C
EF-02, EF-03	2	צנטרפוגלי	5200	25	450	0.9	1.5	1450	רצוע	57	1150	380	פליטת אוויר משרותים	גג בניין B,C	שרותים	עמיד אש שעתיים 250°C
SE-03, SE-04	2	צנטרפוגלי	2500	20	1200	0.56	0.75	1450	ישירה	64	1800	160	פליטת עשן	גג בניין A	מפלס - 8.00 מפלס - 4.56	עמיד אש שעתיים 250°C
SE-01	1	אקסיאלי	2500	20			1.0	2800	ישירה	63		50	פליטת עשן	גג בניין C	מפלס - 8.00	עמיד אש שעתיים 250°C
SE-02	1	אקסיאלי	2500	20			1.0	2800	ישירה	63		50	פליטת עשן	גג בניין B	מפלס - 8.00	עמיד אש שעתיים 250°C

יחידת מים קרים-חמים

כמות	סימון	מיקום	סוג המכונה כדוגמת	תפוקה KW	תפוקה TR	טמפ' חוץ (°F) קיץ	טמפ' חוץ (°F) חורף	קירור: ספיקת מים מקוררים GPM	קירור: ספיקת מים m3/h	קירור: טמפרטורת מים (°F) כניסה	קירור: טמפרטורת מים (°F) יציאה	חימום: ספיקת מים מחוממים GPM	חימום: ספיקת מים m3/h	חימום: טמפרטורת מים (°F) כניסה	חימום: טמפרטורת מים (°F) יציאה	מדחסים: סוג המדחס	מספר מדחסים	מספר דרגות	גז	משקל kg	חשמל KW	הערות
3	CH-01, CH-02, CH-03	גג בניין D		703	200	92	43	480	109	55	45	530	121	104	113	בורגיים	2	25%	R-134A	7500	230	עם משאבות ביחידה

יחידות מפוח נחשון

מס' סד'	סימון	תאור	ספיקת אויר CFM	שורות עומק	כמות	קירור: טמפ' אויר כניסה DB°F	כניסה WB°F	יציאה DB°F	יציאה WB°F	תפוקה כוללת BTU/H	תפוקה רגשה BTU/H	ספיקת מים GPM	טמפ' מים כניסה °F	טמפ' מים יציאה °F	מפל לחץ מים FT	חימום: טמפ' אויר כניסה °F	טמפ' אויר יציאה °F	טמפ' מים כניסה °F	טמפ' מים יציאה °F	ספיקת מים GPM	שורות עומק	כמות אויר CFM	תפוקה כוללת BTU/H	גוף חימום KW
1	2	3	4	5	6	7	8	9	10	11	12	13	14	15	16	17	18	19	20	21	22	23	24	
	AWL-1800		1800	5+1	2	77	64	56	54	44800	37500	9.0	45	55	2.3	70	80	140	120	2.9	1	1800	19300	
	AW-1000		1000	5+1	5	77	64	56	54	26700	21500	5.3	45	55	5.3	70	80	140	120	2.3	1	1000	25000	
	AW-SQ-1000	חדר 9325	1000	5+1	1	77	64	56	54	26700	21500	5.3	45	55	5.3	70	80	140	120	2.3	1	1000	25000	
	AWL-800		800	5+1	11	77	64	56	54	17600	21800	4.4	45	55	3.9	70	80	140	120	1.9	1	800	8700	
	FC-600		600	3+1	20	77	64	56	54	22950	17210	4.5	45	55	12.8	70	80	140	120	1.0	1	600	13010	
	FC-400		400	3+1	73	77	64	56	54	14100	10510	2.8	45	55	3.9	70	80	140	120	1.0	1	400	8660	
	FC-600	ממ"ד	600	3+1	4	77	64	56	54	22950	17210	4.5	45	55	12.8	70	80	140	120	1.0	1	600	13010	

משאבות

סימון	כמות	סוג נוזל	תאור	ספיקה GPM	ספיקה m3/h	עומד מים סטטי (m)	לחצים: עבודה אטמ'/PSI	לחצים: בדיקה אטמ'/PSI	קוטר הכניסה (inch)	קוטר היציאה (inch)	נצילות מינימלית (%)	הספק על הציר (BHP)	מנוע: הספק (HP)	מנוע: סל"ד (RPM)	משקל	מיקום משאבה
P-05, P-06	2	מים קרים	משאבת סיחרור מים קרים לקומות חדשות וגגות	900	205	25	8/125	10/150	6	5	70	24	30	1450	375	גג בניין D
P-09, P-10	2	מים חמים	משאבת סיחרור מים חמים לקומות חדשות וגגות	270	61	25	8/125	10/150	3	2.5	60	10.0	15.0	1450	215	גג בניין D

AHU-01

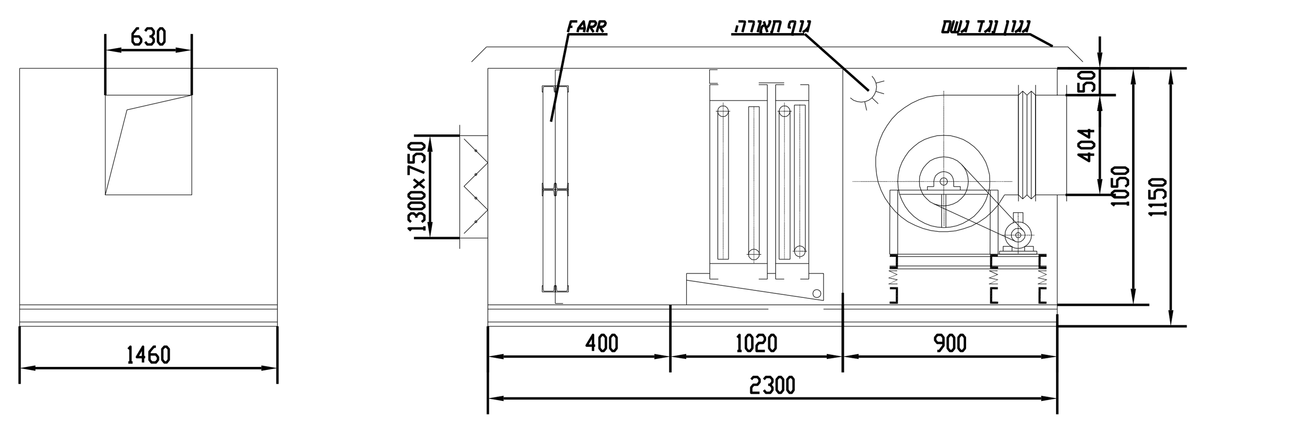

פרט חיבור צינור ניקוז לאמבטיה

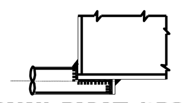

	דגם	כמות	מידות
מסנן ראשוני	מתכתי לשטיפה	4	24"x24"x2"
מסנן שני	FARR 30X30	4	24"x24"x2"

	נחשון מצינור נחושת Φ5/8"	עומס (Btu/hr)	טמפ. מים °F כניסה	טמפ. מים °F יציאה	כמות המים (GPM)	אויר נכנס WB °F	אויר נכנס DB °F	אויר יוצא WB °F	אויר יוצא DB °F	ספיקת אויר (CFM)	כמות אויר צח (CFM)	שטח פנים (sq Ft)	מהירות פנים (FPM)	שורות עומק
קרור	8 צלעות ל-1" צלע 1?"x1?"	260850	45	55	52.2	78	93	62.5	64	4200	4200	10.5	400	6
חימום	8 צלעות ל-1" צלע 1?"x1?"	136100	140	120	13.6		43		73	4200	4200	10.5	400	2

מיקום יחידה	יעוד יחידה	מפוח צנטרפוגלי כפות קדימה	מספר מפוחים	קוטר מאיץ (mm)	ספיקת אויר למפוח (CFM)	לחץ סטטי (mm W.G.)	סל"ד (RPM)	הספק לבלימה (BHP)	מהירות יציאה (FPM)	רמת הרעש dB(A)	מנוע HP	מנוע min RPM
בניין A	אויר צח		1	400	4200	60	1900	2.15	1600	64	3.0	1450

AHU-01

AHU-02, AHU-03

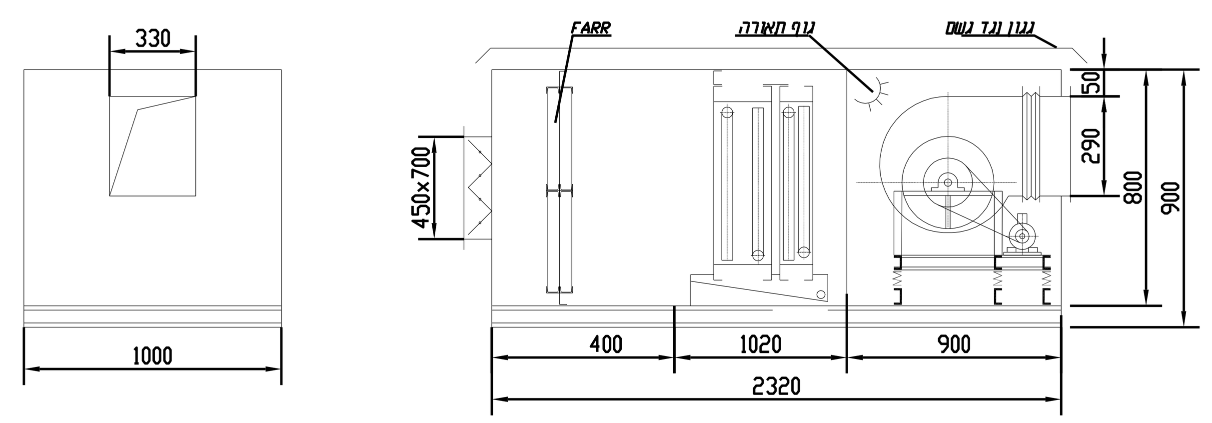

פרט חיבור צינור ניקוז לאמבטיה

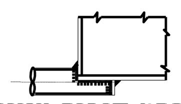

	דגם	כמות	מידות
מסנן ראשוני	מתכתי לשטיפה	1	24"x24"x2"
מסנן שני	FARR 30X30	1	24"x24"x2"

	נחשון מצינור נחושת Φ5/8"	עומס (Btu/hr)	טמפ. מים °F כניסה	טמפ. מים °F יציאה	כמות המים (GPM)	אויר נכנס WB °F	אויר נכנס DB °F	אויר יוצא WB °F	אויר יוצא DB °F	ספיקת אויר (CFM)	כמות אויר צח (CFM)	שטח פנים (sq Ft)	מהירות פנים (FPM)	שורות עומק
קרור	8 צלעות ל-1" צלע 1?"x1?"	80700	45	55	16.1	78	93	62.5	64	1300	1300	3.25	400	6
חימום	8 צלעות ל-1" צלע 1?"x1?"	42100	140	120	4.2		43		73	1300	1300	3.25	400	2

מיקום יחידה	יעוד יחידה	מפוח צנטרפוגלי כפות קדימה	מספר מפוחים	קוטר מאיץ (mm)	ספיקת אויר למפוח (CFM)	לחץ סטטי (mm W.G.)	סל"ד (RPM)	הספק לבלימה (BHP)	מהירות יציאה (FPM)	רמת הרעש dB(A)	מנוע HP	מנוע min RPM
בניין גג B, C	אויר צח		1	250	1300	60	1550	0.9	1200	64	1.5	1450

AHU-02 AHU-03

לוח תפוצה:

מס' סדורי	המקצוע / תאריך	1	2	3	4	5	6	7	8	9	10
	אדריכלות										
	קונסטרוקטור										
	חשמל										
	אינסטלציה										
	אקוסטיקה										
	בטיחות										
	פיתוח										
	נוף										
	פקוח										
	מזמין										
	קבלן										
	תאום										

טבלת עדכון:

מס'	תאריך	תאור	בקר
1	21.02.17	למכרז	
2	12.07.17		
3			
4			
5			
6			
7			
8			
9			
10			
11			
12			

לעיון ☒ תאריך: 5.12.16 | לאישור ☐ תאריך: | למכרז ☒ תאריך: 21.02.17 | לביצוע ☐ תאריך:

מהדורת אדריכל: 06.11.16

מזמין:

בנין רבין
אוני' חיפה

שם התכנית:

טבלאות ציוד

מס' התכנית: 2365-03

מס' הקובץ: F:\2365-3

מהדורה	ק.מ.	תכנן:	שרטט:	בקר:	אשר:	תאריך:
2	1:100	סוזי	א.ש.	ר.א.	א.א.	05.12.16

אסא אהרוני מהנדסים יועצים בע"מ
רחי האתגר 5, טירת כרמל 39120
ASSA AHARONI CONSULTING ENGINEERS LTD
5 HAETGAR ST., TIRAT CARMEL 39120, ISRAEL
Tel: 972-4-8577777 Fax: 972-4-8575222
E-mail: office@a-aharoni.com
Site: www.a-aharoni.com